NOMAPACK® U Tulip corner

- Ecken optimal geschützt
- Einfaches Anbringen
- In verschiedenen Polsterstärken erhältlich
- Lieferbar als Stückware

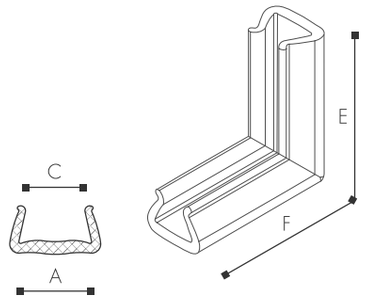

Typ	A mm	C mm	E mm	F mm	Dichte	VPE	Artikelnummer
5-15	16 +2/-2	3 +3/-3	100 +10/-10	100 +10/-10	30 kg/m³ +2/-2	900 Stk./Karton	KPCU08051500
15-25	24 +2/-2	10 +3/-3	100 +10/-10	100 +10/-10	30 kg/m³ +2/-2	600 Stk./Karton	KPCU10152500
25-35	35 +2/-2	20 +4/-4	100 +10/-10	100 +10/-10	30 kg/m³ +2/-2	450 Stk./Karton	KPCU11253500
35-45	41 +2/-2	25 +5/-5	100 +10/-10	100 +10/-10	30 kg/m³ +2/-2	300 Stk./Karton	KPCU12354500
45-60	57 +2/-2	30 +5/-5	100 +10/-10	100 +10/-10	30 kg/m³ +2/-2	500 Stk./Karton	KPCU14456000
60-80	71 +2/-2	45 +5/-5	100 +10/-10	100 +10/-10	30 kg/m³ +2/-2	400 Stk./Karton	KPCU15608000
80-100	92 +3/-3	60 +10/-10	100 +10/-10	100 +10/-10	30 kg/m³ +2/-2	280 Stk./Karton	KPCU19801000
100-120 stretch corner	120 +4/-4	98 +10/-10	200 +10/-10	200 +10/-10	30 kg/m³ +3/-3	120 Stk./Karton	KPCU21101201

Evers GmbH • Graf-Zeppelin-Straße 10-12 • 46149 Oberhausen • Telefon (02 08) 99 475-0 • Telefax (02 08) 99 475-31 • E-Mail evers@eversgmbh.de • www.eversgmbh.de