Manual DE

Kartonverschließer T-100

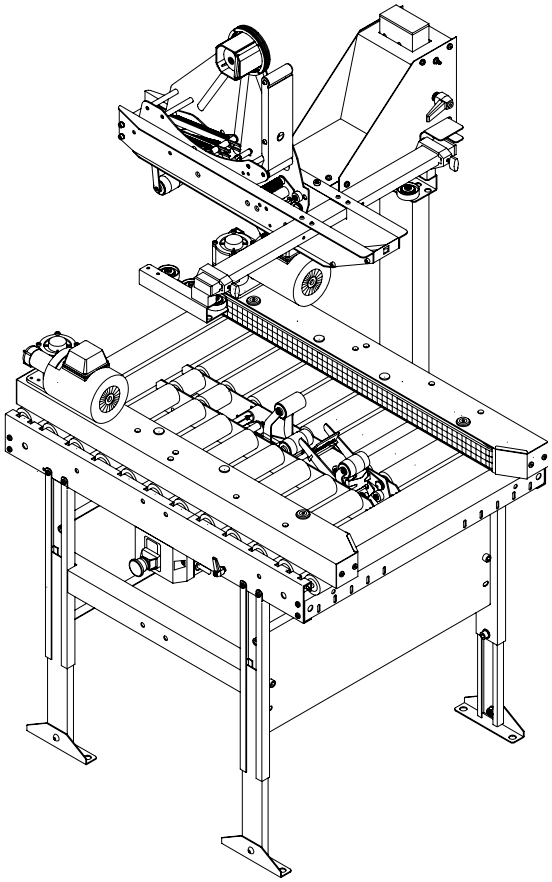

9731030012_2006.11.01 T-100

Evers GmbH · Graf-Zeppelin-Str. 10 · 46149 Oberhausen · Telefon +49 208 99475-0 · Telefax +49 208 99475-31 · evers@eversgmbh.de · eversgmbh.de

Inhaltsverzeichnis

1. Einleitung 3
1.1. Funktionsbeschreibung 3
1.2. Generell über T-100 Maschinen und T-100 mit Sonderausrüstung 3
1.3. Technische Daten 3
1.4. Dispensermanual und Ersatzteilbücher 3

2. Sicherheit 4
2.1. Notaus 4
2.2. CE-Zertifizierung 4
2.3. Verschrottung 4
2.4. Montage von Stecker 4
2.5. Bei Fehler 4

3. Übersicht 5
3.1. Übersicht über T-100 5

4. Aufstellung 6
4.1. Montage von Beinen 6
4.2. Montage von Ständer und Klettereinheit 6
4.3. Montage von Oberteil 6
4.4. Waagerechtstellung von Oberteil und Klettereinheit 6
4.5. Stromversorgung 7

5. Bedienung 8
5.1. Inbetriebsetzung 8
5.2. Breitenjustierung 8
5.3. Höhenjustierung 8
5.4. Bedienungsplatz 8
5.5. Kartoneinführung 8

6. Wartung und Checkliste 9
6.1. Wartung und Schmierung 9
6.2. Checkliste 9

7. Fehlersuche und Abhilfe 10
7.1. Fehlersuche T-100, T-100 Mini, T-100 Mini Mini T-10 10

8. Zubehör 12
8.1. Zubehör 12

9. Justierung von Antriebsbändern 13
9.1. Montage von Antrieben 13
9.2. Spannen von Antriebsband 13
9.3. Justierung von Antriebsband 13

9731030012_2006.11.01 T-100

1. Einleitung

1.1 Funktionsbeschreibung

T-100 ist für serienweise Ober- und/oder Bodenverschluss von gleichartigen Kartons in einem Arbeitsgang ausgelegt. Einfache und schnelle manuelle Formateinstellung.

1.2 Generell über T-100 Maschinen und T-100 mit Sonderausrüstung

Dieses Manual beschreibt einen T-100 Standardkartonverschließer für Ober- und Bodenverschluss.

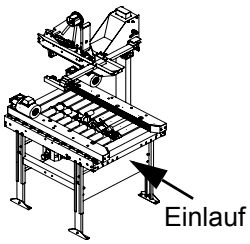

Außer der Standardmaschine ist der Kartonverschließer als Spezialmaschine oder mit Sonderausrüstung in folgenden Versionen erhältlich:

- T-100 mit Klebebanddispenser für Bodenverschluss (ohne Ständer, Klettereinheit und Oberdispenser).
- T-100 nur für Oberverschluss.

1.3 Technische Daten

Modell Nr.	Vgl. Maschinenschild.
Maschine Nr.	Vgl. Maschinenschild
Diagramm Nr.	Vgl. Maschinenschild.
Produktions-woche	Vgl. Maschinenschild.
Spannung/ Gesamtstrom	1x230 V / 5,5 A. 3x230 V / 3,0 A. 3x400 V / 1,5 A. 3x415 V / 1,5 A. 3x460 V / 1,5 A.
Frequenz	50 / 60 Hz.
Max. ik. eff.	10 kA.

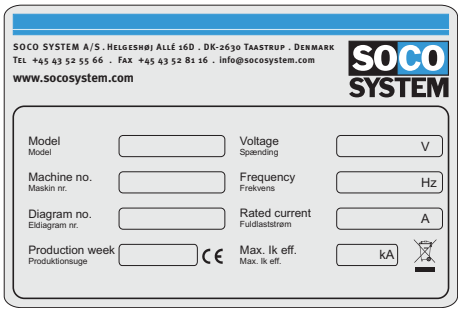

Lärmpegel 73,5 dB (A).
Lärmpegel ist beim Abziehen von Standardklebeband vom Dispenser gemessen.

1.4 Dispensermanual und Ersatzteilbücher

Dispensermanual und Ersatzteilbücher werden mit der Maschine geliefert.

9731030012_2006.11.01 T-100

2. Sicherheit

2.1 Notaus

Ein Notaus erfolgt bei Aktivierung des Maschinennotschalters.
Bei einem Notaus wird die Versorgungsspannung an die Maschinenmotoren unterbrochen.

Neustart nach Notaus

- Notschalter freigeben.
- Die Starttaste betätigen.

2.2 CE-Zertifizierung

Unsere Produkte erfüllen alle relevanten EG-Richtlinien in Bezug auf Sicherheit und Gesundheit und sind unter Bezugnahme auf EG-harmonisierte Standards konstruiert.
Einige unserer Produkte erfordern weitere Sicherheitsabschirmungen, bevor sie in Gebrauch genommen werden dürfen. Dies wird aus der EG Konformitätserklärung für Bauteile hervorgehen. Örtliche Behörden können Ansprüche auf Einrichtung des Arbeitsplatzes erheben. Diese Lieferung beinhaltet dies nicht.

2.3 Verschrottung

Das Produkt unterliegt der Richtlinie 2002/96/EG über Verschrottung von Elektro- und Elektronik-Altgeräten (WEEE) des Europäischen Parlaments bezw. des EU-Ministerrats, und wo diese Richtlinie gilt, wird als in den Markt nach 13. August 2005 eingeführt gezeichnet. Das Produkt darf demnach nicht im Rahmen des normalen Hausmülls entsorgt werden. Nutzen Sie bitte zur Entsorgung dieses Produkts die entsprechenden WEEE-Rücknahmesysteme in Ihrer Gemeinde und beachten Sie auch alle weiteren Vorschriften in diesem Kontext.

2.4 Montage von Stecker

Die Maschine darf nur mit Stecker angeschlossen werden, vgl. EN 60 204-1:2006.

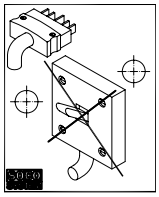

2.5 Bei Fehler

Bei einem Maschinenfehler, oder wenn ein Karton eingeklemmt ist, muss die Maschine spannungslos gemacht werden entweder durch Hinausziehen des Steckers oder Druck auf den Notschalter.

9731030012_2006.11.01 T-100

3. Übersicht

3.1 Übersicht über T-100

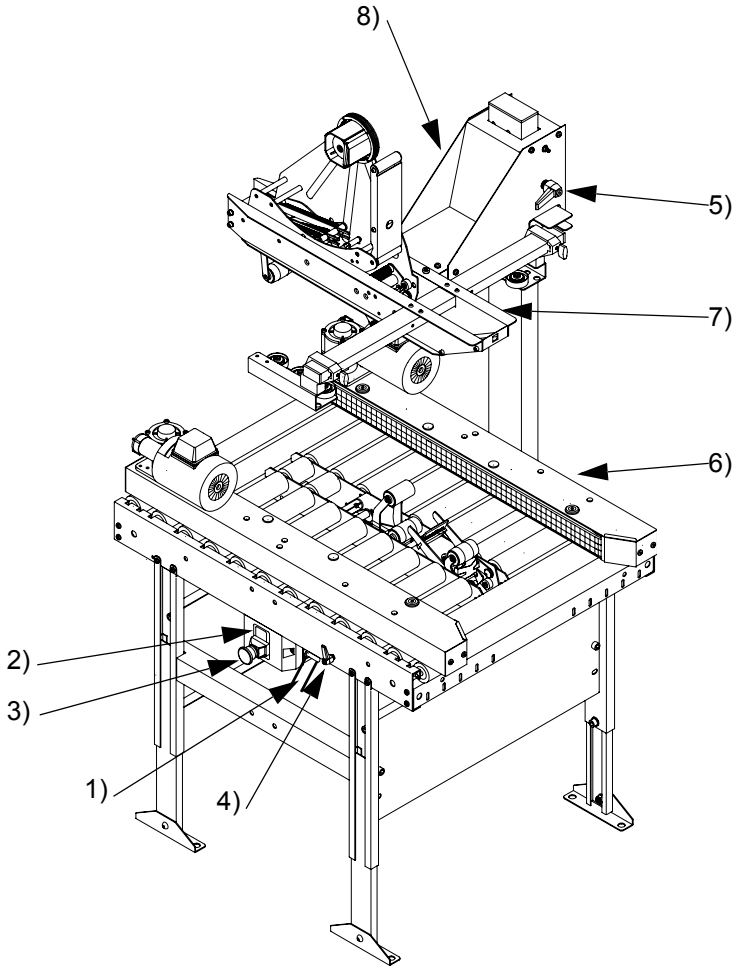

1) Kabel für Stromversorgung
2) Starttaste
3) Stopptaste und Notschalter für die Funktionen der Maschine
4) Hebel für Blockierung der Seitenantriebsbewegung
5) Hebel für Blockierung des Oberteils
6) Seitenantrieb
7) Oberteil
8) Klettereinheit

9731030012_2006.11.01 T-100

4. Aufstellung

4.1 Montage von Beinen

Werkzeug, Spanneisen, Schrauben usw. sind in einer Tüte im Oberteil platziert.
Die Beine von unten durch das viereckige Loch im Querbalken montieren.
Die Beine mittels Schrauben “B” festspannen.
Das Gewicht der Maschine muss gleichmäßig auf alle 4 Beine verteilt werden.

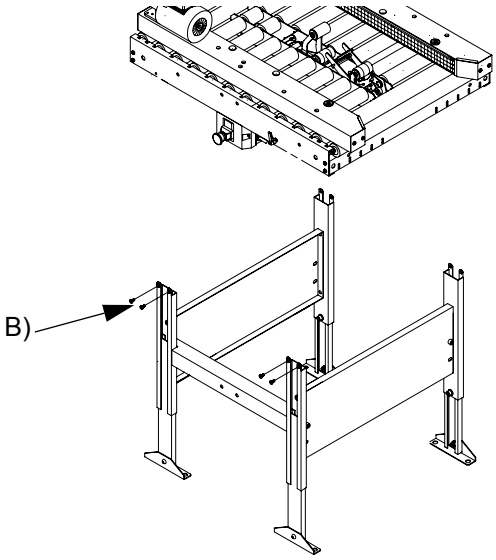

4.2 Montage von Ständer und Klettereinheit

Ständer “C” und Klettereinheit “D” mit M10x16 Schrauben “E” montieren. Die Schrauben sollen nicht ganz festgespannt werden, bevor der Oberteil “F” montiert ist.

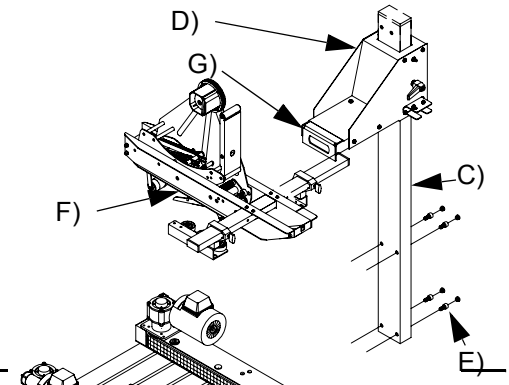

4.3 Montage von Oberteil

Oberteil “F” montieren. Die Schrauben für diese Montage sind in Löchern “G” platziert.

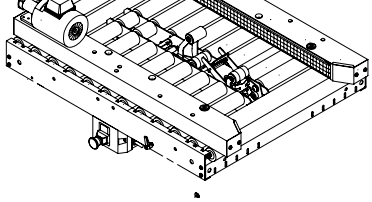

4.4 Waagerechtstellung von Oberteil und Klettereinheit

Hebel für Arretierung des Oberteils 5) arretieren.
Ständer “C” festspannen. Kontrollieren, dass die Oberteilprofile “F1” mit dem Rollentisch “H” parallel sind. Kunststoffstöpsel “K” in die Löcher einpressen.

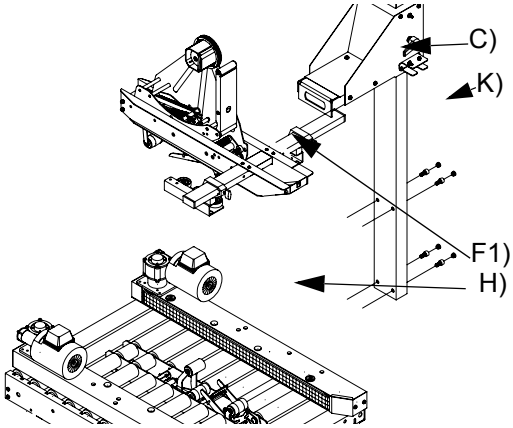

9731030012_2006.11.01 T-100

4.5 Stromversorgung

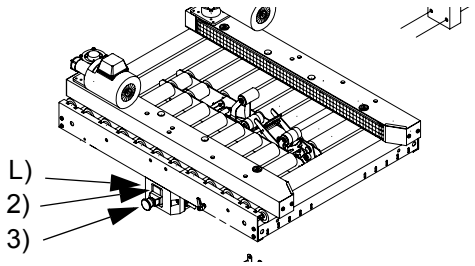

Bedienungskasten L) montieren.
Die Maschine wird als Standard mit einem 3 m Kabel für elektrischen Anschluss geliefert.
Schaltbild ist im Deckel des Schaltkastens platziert.
Nach Anschluss Starttaste 2) aktivieren.
Kontrollieren, dass die Seitenantriebsbänder in die richtige Richtung laufen.
Den Betrieb durch Druck auf die Stopptaste 3) unterbrechen.

9731030012_2006.11.01 T-100

5. Bedienung

5.1 Inbetriebsetzung

Den Dispenser mit Klebeband versehen, und die Maschine, wie unten beschrieben, auf den aktuellen Karton einstellen.

5.2 Breitenjustierung

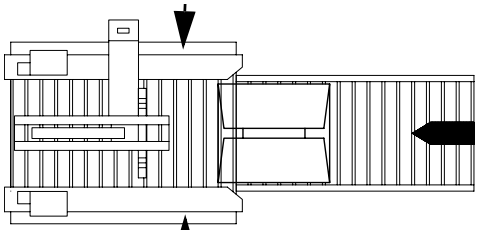

Den Karton am Einlaufende ungefähr den Seitenantriebs-ständern gegenüber platzieren.
Hebel für Blockierung der Seitenantriebe 5) lockern, siehe Übersicht.
Die Seitenantriebe zusammenführen, bis sie einen leichten Druck auf den Karton ausüben. Hebel 5) spannen.

5.3 Höhenjustierung

Den Karton in die Maschine hineinführen, und die Maschine anhalten, wenn das Vorderende des Kartons sich dem Ständer gegenüber befindet. Den Oberteil nach unten führen, bis er den Karton leicht berührt, und danach den Oberteil mittels des Hebels 4) arretieren.
Die Seitendruckprofile einwärts führen, bis sie einen leichten Druck auf den Karton ausüben, und danach die Seitendruckprofile spannen.
Einen neuen Karton durch die Maschine führen, und eventuelle Feinjustierungen vornehmen.

5.4 Bedienungsplatz

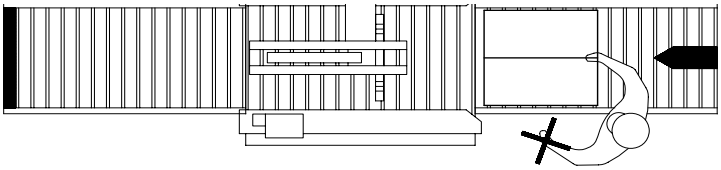

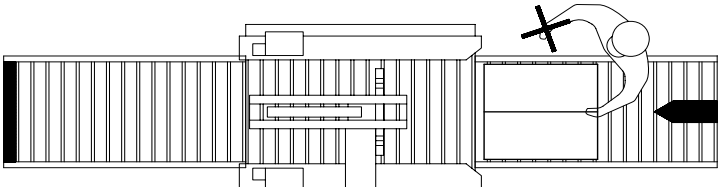

5.5 Kartoneinführung

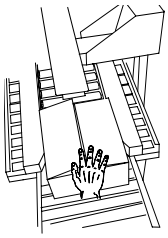

Die Kartonklappen mit einem Hand auf dem Kartonhinterende niederhalten, und den Karton zwischen den Seitenantrieben hineinführen, die dann für den weiteren Transport sorgen.

9731030012_2006.11.01 T-100

6. Wartung und Checkliste

6.1 Wartung und Schmierung

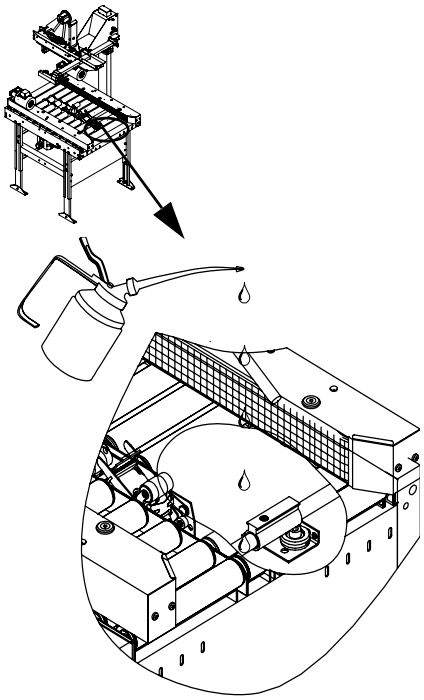

Um einen einwandfreien Betrieb zu sichern, ist täglich dafür zu sorgen, dass sich an den beweglichen Teilen kein Schmutz und Staub ansammeln.

Seitenantriebe

Seitenantriebe auf geraden Lauf überprüfen. Ist eine Verstellung notwendig, siehe Abschnitt über Justierung von Antriebsbändern. Besonders zwischen Antriebsrolle und Getriebe prüfen, ob sich hier Klebebandreste u.a.m. angesammelt haben.

Klettereinheit

Erfordert keine Schmierung.

Führungsanordnung

Die Führungsachsen unter dem Rollentisch mittels Ölkanne schmieren. Es ist möglich, zwischen den Rollen zu schmieren.

Ein teflonhaltiges Öl, z.B. Super Lube oder alternativ ein gewöhnliches dünnes Öl, wird als Schmiermittel empfohlen.

6.2 Checkliste

Intervall	Checkpunkte	Handlung	Info
Täglich oder beim Klebeband-rollwechsel.	Bewegliche Teile der Maschine.	Staub, Schmutz und Klebebandreste an Seitenantrieben (zwischen Antriebsrolle und Getriebe) und an Dispensermesser entfernen.	
Monatlich.	Alle Drehpunkte der Maschine.	Schmieren.	
	Seitenantriebsbänder auf geraden Lauf überprüfen.	Zu geradem Lauf justieren.	Siehe Abschnitt über Justierung von Antriebs-bändern

9731030012_2006.11.01 T-100

7. Fehlersuche und Abhilfe

7.1 Fehlersuche T-100, T-100 Mini, T-100 Mini Mini T-10

Fehler	Ursache	Handlung	Zusätzliche Informationen
Die Maschine startet nicht.	Fehler in Sicherheitskreis.	Auf lose Verbindungen überprüfen. Servicetechniker heranziehen.	
	Motorüberlastung.	Abkühlung/Reparatur/ Auswechslung des Motors.	
Seitenantriebe laufen in die falsche Richtung.	Phasen sind getauscht.	Die beiden Phasen tauschen.	
Lärmendes Getriebe.	Antriebstrommel ist in Seitenantriebsprofil eingeklemmt. Getriebe abgenutzt.	Schrauben zwischen Getrieben und Seiten-antrieben justieren. Servicetechniker heranziehen.	Bandjustierung.
Lärmender Motor.	Kunststoffkappe stoßt gegen Motorventilator.	Die Kappe vorsichtig an ihren Platz drücken.	
Karton stoppt im Kartonverschließer.	Karton überfüllt.	Überschussinhalt minimieren und Seitenantriebe und Seitendruckrollen an Kartonverschließeroberteil justieren.	
	Falsche Einstellung der Seitenantriebe und Seitendruckrollen.	Seitenantriebe und Seitendruckrollen justieren.	
	Seitenantriebsbänder zu schlaff oder abgenutzt.	Bänder justieren. Bänder auswechseln.	Bandjustierung.
	Oberteil mit Rollentisch nicht parallel.	Oberteil justieren, damit der Abstand hinab zu den Rollen an beiden Enden gleich ist.	
Der erste Karton wird einwandfrei durch die Maschine geführt, und der nächste Karton/die nächsten Kartons stoppt/ stoppen in der Maschine.	Abstand zwischen den Kartons ist weniger als 250 mm, welch verhindert, dass die Dispenserhinterrolle sich rechtzeitig für den nächsten Karton abwärts bewegen kann.	Die Leistung ist zu hoch und muss auf die vorgeschriebene Höchstleistung reduziert werden.	
Karton wird schief oder gedreht.	Bänder schlaff/nicht korrekt justiert. Oberteil drückt zu hart.	Bänder justieren.	
	Überfüllte Kartons/schlechte Kartonqualität.	Oberteil auf korrekte Ebene justieren.	

9731030012_2006.11.01 T-100

Fehler	Ursache	Handlung	Zusätzliche Informationen
Seitenantriebe können zur gewünschten Breite nicht justiert werden.	Draht für Seitenantriebs-anordnung ist abgefallen.	Draht wieder an Umlaufrad und/oder unter die sich hinter dem Spannhebel (Rahmen-innenseite) befindende Scheibe platzieren.	

Evers GmbH · Graf-Zeppelin-Str. 10 · 46149 Oberhausen · Telefon +49 208 99475-0 · Telefax +49 208 99475-31 · evers@eversgmbh.de · eversgmbh.de

8. Zubehör

8.1 Zubehör

Folgendes Zubehör ist u.a. für T-100 erhältlich:

- Klebebandalarm.
- Zipper.

SOCO SYSTEM für weitere Informationen kontaktieren, oder die Informationen auf www.socosystem.com finden.

9731030012_2006.11.01 T-100

9. Justierung von Antriebsbändern

9.1 Montage von Antrieben

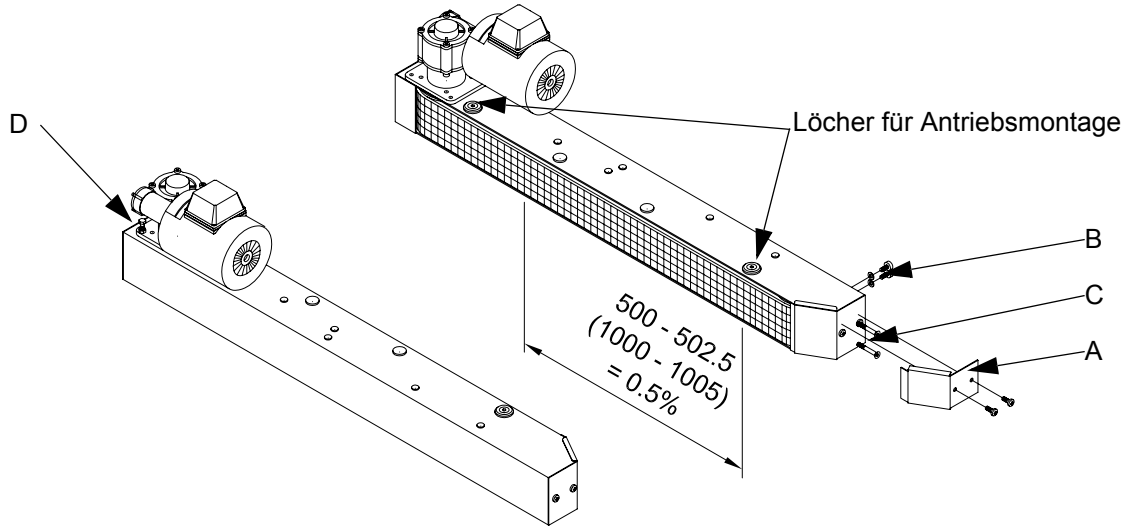

9.2 Spannen von Antriebsband

Abdeckplatte “A” abbauen. Das Spanneisen mittels der beiden Schrauben “B” völlig anspannen, und danach die Schrauben um eine Umdrehung lockern. Zwei Striche in einem Abstand von 500 mm (alternativ 1000 mm) auf das schlaffe Band zeichnen. Das Spannen mittels Schrauben “C” vornehmen, und dabei ist zu sichern, dass die Achse der Spannungstrommel auf das Kassettenprofil senkrecht steht. Die Spannung soll ca. 0,5% betragen, d.h. der Abstand zwischen den beiden Strichen soll auf 502,5 mm (alternativ 1005 mm) erhöht werden.

9.3 Justierung von Antriebsband

Die Antriebe müssen bei Bandjustierung laufen. Das Spanneisen mittels Schrauben “B” leicht anspannen. Das Band für Lauf in der Mitte der Spannungstrommel durch Justierung einer der Schrauben “C” justieren. Justierung an Antriebsende durch Drehen des Gewindestifts “D” vornehmen. Nach Bandjustierung Schrauben “B” spannen, und Abdeckplatte montieren.

9731030012_2006.11.01 T-100

Stichwortregister

C
CE-Zertifizierung 4
Checkliste 9

D
Dispenser 3

E
Ersatzteilbücher 3

F
Fehler 4
Fehlersuche 10
Funktionsbeschreibung 3

J
Justierung von Antriebsband 13

L
Lärmpegel 3

M
Montage 6
Montage von Antrieben 13

S
Sonderausrüstung 3
Spannen von Antriebsband 13
Stromversorgung 7

T
Technische Daten 3

U
Übersicht 5

V
Verschrottung 4

W
Waagerechtstellung 6
Wartung und Schmierung 9
WEEE 4

Z
Zubehör 12

9731030012_2006.11.01 T-100