ORIGINALMANUAL DE

Bandförderer

9721250012_Bandförderer_DE_Version 2_2016.11.16

Inhaltsverzeichnis

1. Einleitung 3
1.1. Funktionsbeschreibung 3
1.2. Sicherheitsinformationen 3
1.3. Aufbewahrung des Manuals 3
1.4. Wer soll dieses Manual lesen? 3
1.5. Maschinenschild 3
1.6. Technische Spezifikationen 3

2. Sicherheit 4
2.1. Sicherheit generell 4
2.2. Verschrottung 4
2.3. Montage von Stecker 4
2.4. Sicherheit bei Kupplung an andere Produkte 4
2.5. Schutzabdeckung für Triplexförderer 4

3. Übersicht 5
3.1. Übersicht über Bandförderer 5

4. Transport und Aufstellung 7
4.1. Anforderungen an Platzierungsstelle 7
4.2. Transport des Produkts 7
4.3. Elektrischer Anschluss 7
4.4. Bandführungsanordnung (Zubehör) 7
4.5. Einstellung des Boosterfördererwinkels 8

5. Wartung 10
5.1. Checkliste für Wartung 10
5.2. Schmierung der Ketten 10
5.3. Spannen des Bandes 10
5.4. Bandwechsel 12

6. Fehlersuche 14
6.1. Fehlerliste 14

7. Zubehör 15
7.1. Zubehör 15

97212500012_Bandförderer_DE_Version 2_2016.11.16

1. Einleitung

1.1 Funktionsbeschreibung

Bandförderer werden für horizontalen oder vertikalen Transport über kurze oder lange Abstände benutzt, typisch von Einheiten mit unebener Oberfläche. Die Bandfördererkonstruktion macht ihn für sowohl neue als auch existierende Systeme sehr anwendbar.

1.2 Sicherheitsinformationen

Dieses Manual enthält alle notwendigen Sicherheitsinformationen in Bezug auf Installation, Bedienung, Betrieb und Wartung des Bandförderers.

Dies ist ein Standardmanual, und Änderungen am einzelnen Produkt können vorkommen. Solche Änderungen sind in diesem Manual nicht beschrieben.

1.3 Aufbewahrung des Manuals

Das Manual sollte in unmittelbarer Nähe des Produkts oder mindestens an einer Stelle, zu der das tägliche Personal Zugang hat, aufbewahrt werden.

1.4 Wer soll dieses Manual lesen?

Das Manual soll hauptsächlich vom technischen Personal verantwortlich für die Aufstellung und Wartung des Produkts und Personal verantwortlich für die Bedienung der Maschine gelesen werden.

1.5 Maschinenschild

Die Maschinendaten gehen aus dem Maschinenschild hervor. Das Maschinenschild kann abhängig vom Bandförderertyp an zwei Stellen platziert sein:

- Unter der Seitenplatte in der Spanneinheit (Bandförderer mit äußerem oder innerem (Trommel-) Motor).
- An der Innenseite der Spann-/Antriebseinheit.

1.6 Technische Spezifikationen

Bandlänge/-breite	0,5-10 m / 200-600 mm.
Stromverbrauch	Siehe Motorschild.
Motor	0,12 kW, 0,37 kW.
Versorgungsspannung	Siehe Motorschild.
Lärmpegel	< 70 dB (A).

9721250012_Bandförderer_DE_Version 2_2016.11.16

2. Sicherheit

2.1 Sicherheit generell

SOCO SYSTEM Produkte erfüllen relevante EG-Richtlinien in Bezug auf Sicherheit und Gesundheit und sind unter Bezugnahme auf EG-harmonisierte Standards konstruiert.

Einige SOCO SYSTEM Produkte erfordern weitere Sicherheitsabschirmungen, bevor sie in Gebrauch genommen werden dürfen. Dies wird aus der EG Konformitätserklärung für Bauteile hervorgehen.

Örtliche Behörden können Ansprüche auf Einrichtung des Arbeitsplatzes erheben. Diese Lieferung beinhaltet dies nicht.

2.2 Verschrottung

Das Produkt unterliegt der Richtlinie 2002/96/EG über Verschrottung von Elektro- und Elektronik-Altgeräten (WEEE), und wo diese Richtlinie gilt, wird als in den Markt nach 13. August 2005 eingeführt gezeichnet. Das Produkt darf demnach nicht im Rahmen des normalen Hausmülls entsorgt werden. Nutzen Sie bitte zur Entsorgung dieses Produkts die entsprechenden WEEE-Rücknahmesysteme in Ihrer Gemeinde und beachten Sie auch alle weiteren Vorschriften in diesem Kontext.

2.3 Montage von Stecker

Die Maschine darf nur mit Stecker angeschlossen werden, vgl. EN 60 204-1:2006.

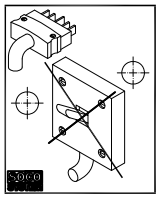

2.4 Sicherheit bei Kupplung an andere Produkte

Soll der Bandförderer an andere Produkte gekuppelt werden, muss gegen Quetschgefahr beim Übergang vom Förderer gesichert werden. Für dies kann eine Sprungrolle angewandt werden. Diese Sprungrolle springt hinauf, wenn etwas eingeklemmt ist. Eine Sicherheitsplatte kann als Alternative benutzt werden.

2.5 Schutzabdeckung für Triplexförderer

Die Schutztabdeckung muss während Betrieb unter dem Triplexfördererknick montiert sein.

9721250012_Bandförderer_DE_Version 2_2016.11.16

3. Übersicht

3.1 Übersicht über Bandförderer

Der Bandförderer ist in verschiedenen Ausführungen erhältlich:

- Mit außen-, innenmontiertem (verstecktem) oder unterliegendem Motor und Getriebe.
- Mit verschiedenen Bandbreiten und -längen.
- Mit Steuerprofil auf der Unterseite des Bandes.
- Mit oder ohne unterliegende Spanneinheit.
- Mit Rollen (1) oder Platten (2) als Bandbettung.

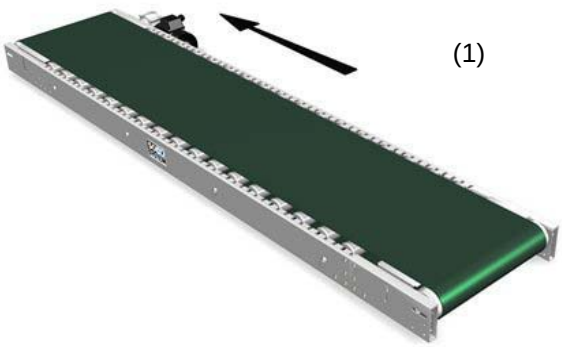

(1)

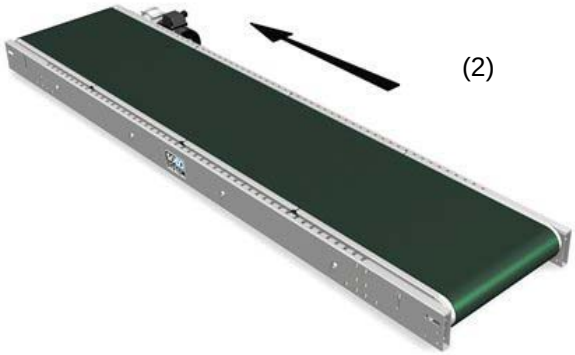

(2)

- Band mit glatter (1) oder rauer (2) Oberfläche.

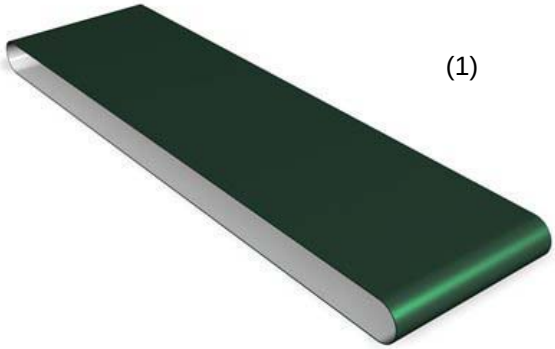

(1)

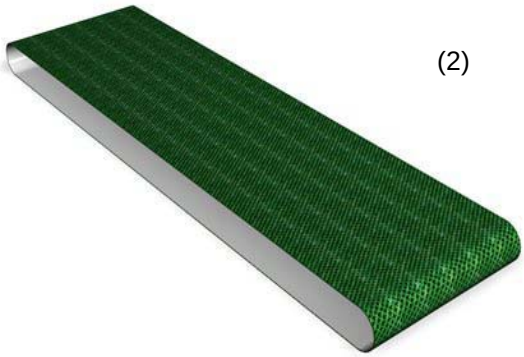

(2)

9721250012_Bandförderer_DE_Version 2_2016.11.16

■ Mit Knick für Transport mit Neigung.

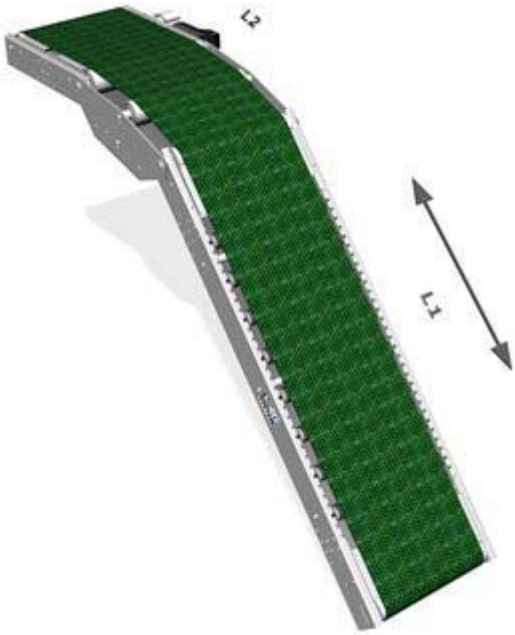

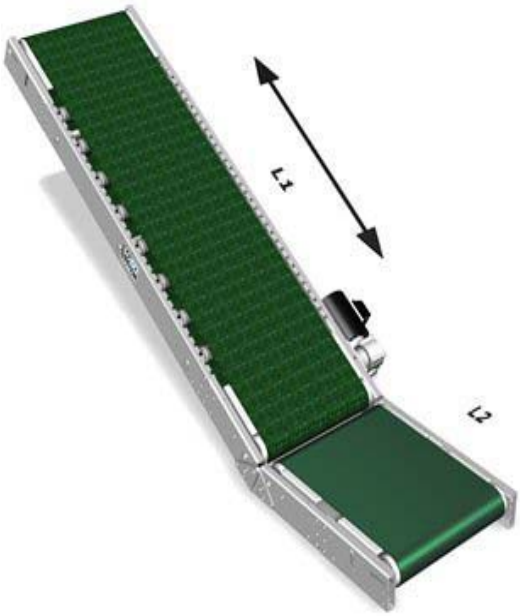

9721250012_Bandförderer_DE_Version 2_2016.11.16

4. Transport und Aufstellung

4.1 Anforderungen an Platzierungsstelle

Folgende, generelle Verhältnisse müssen an der Montageplatz des Produkts gelten:

- Die Unterlage muss eben und stabil ohne Vibrationen sein.
- Das Produkt muss gegen Wasser und Wasserspritzen geschutzt werden.
- Raumtemperatur zwischen +5ºC und +40ºC.

Das Produkt muss gegen das Folgende geschützt werden:

- Viel Staub, Säure, korrosive Gase und Seeluft.
- Explosionsgefährliche Umgebung.
- Luftfeuchtigkeit über 90% bei 20ºC oder 50% bei 40ºC.

Anforderungen an Versorgungsspannung und Frequenz: Siehe Motorschild.

4.2 Transport des Produkts

Während Transport und Einlagerung des Produkts muss es gegen Feuchtigkeit, Vibrationen und Erschütterungen geschützt werden, da dies das Produkt zerstören kann. Es verträgt nur Temperature zwischen -25ºC und 55ºC.

4.3 Elektrischer Anschluss

- Bandförderer als Einzelmodul direkt an Motorklemmkasten anschließen.
- Bandförderer als Teil eines Systems an System laut Schaltbildern anschließen.

Bitte bemerke, dass der Bandförderermotor sowohl einphasig als auch dreiphasig erhältlich ist, siehe Motorschild vor Anschluss. Eventuelle Frequenzsteuerung muss direkt an den dreiphasigen Motor angeschaltet werden.

4.4 Bandführungsanordnung (Zubehör)

Eine Bandführungsanordnung kann für Steuerung des Förderbandes montiert werden, damit das Band immer in der Mitte der Bahn läuft.

Wenn das Band nicht in der Mitte der Bahn platziert ist, schiebt die Bandführungsanordnung an Seilrolle A. Dadurch wird Rollenkonsole B gedreht, und das Band wird gegen die Mitte geführt.

Bei Einwegbetrieb muss die Bandführungseinheit an der Endrolle und bei Zweiwegbetrieb (Reversion) an beiden Endrollen montiert werden.

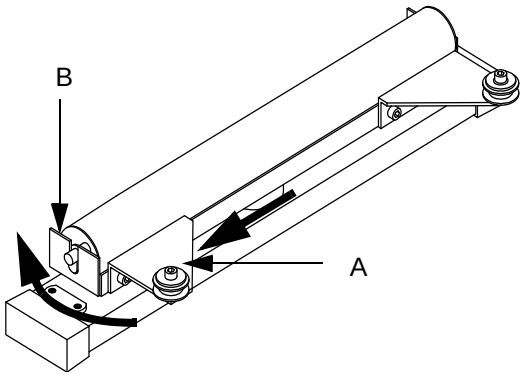

9721250012_Bandförderer_DE_Version 2_2016.11.16

Die Bandführungsanordnung auf der Unterseite des Rahmens an der Endrolle platzieren.

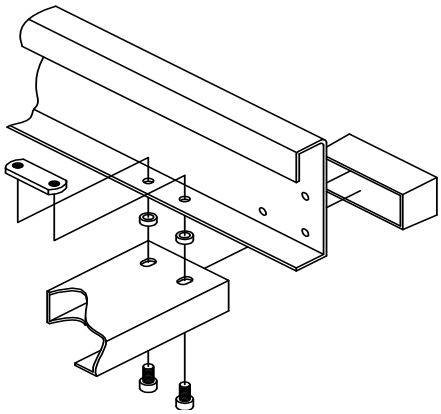

Bei Bandförderer mit unterliegender Spann-/Antriebseinheit die Bandführungsanordnung wie abgebildet platzieren.

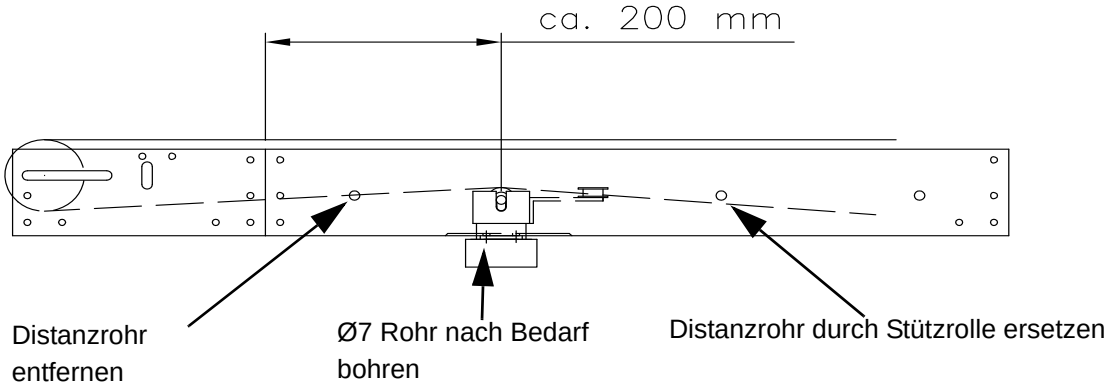

4.5 Einstellung des Boosterfördererwinkels

Bei der Lieferung eines Boosterförderers muss der gewünschte Winkel des Förderers nach der Aufstellung eingestellt werden.

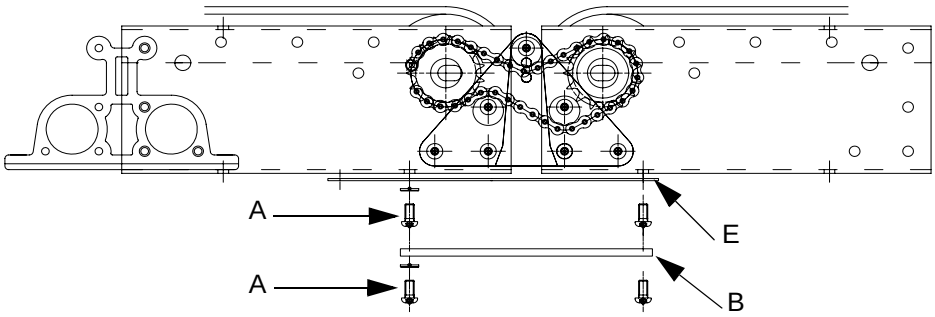

■ Transportbeschlag (B) durch Ausschrauben der beiden M6 Schrauben (A) abmontieren.

9721250012_Bandförderer_DE_Version 2_2016.11.16

- M6 Schraube für Exzenter (C) lockern. Exzenter (D) sind bei der Lieferung justiert und brauchen keine weitere Justierung.
- Den Förderer im gewünschten Winkel platzieren, und Schraube für Exzenter (C) anziehen.
- Die beiden M6 Schrauben (A) vom Transportbeschlag zur Befestigung der Abschirmung (E) wieder einschrauben.

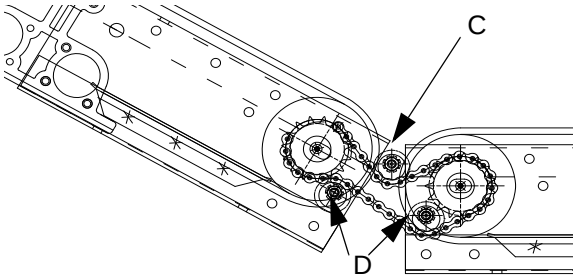

9721250012_Bandförderer_DE_Version 2_2016.11.16

5. Wartung

5.1 Checkliste für Wartung

Um einen einwandfreien täglichen Betrieb zu sichern, ist dafür zu sorgen, dass sich an den beweglichen Teilen des Bandförderers kein Schmutz und Staub ansammeln.

Intervall	Handlung	Bemerkungen
Monatlich.	Ketten schmieren.	5-6 Tropfen dünnes Öl benutzen.
	Die Trommeln auf Schiefheit überprüfen.	Auswechseln, falls notwendig.
	Band auf Verschleiß überprüfen.	Bei Schlaffheit das Band spannen. Bei Rissen das Band auswechseln.

5.2 Schmierung der Ketten

Diesen Aufkleber bei Schmierung suchen.

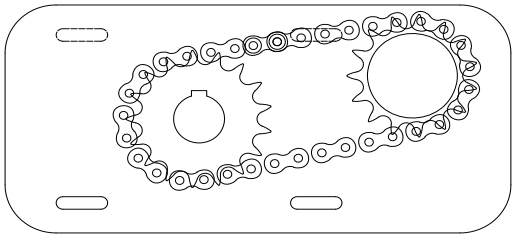

5.3 Spannen des Bandes

Anleitung zum Spannen:

- Bei Förderern L=500 mm zwei Zeichen auf dem Band mit einem Abstand von 300 mm platzieren. Das Band spannen, bis der Abstand zwischen den Zeichen 302 mm beträgt.
- Bei Förderern L=1000 mm zwei Zeichen auf dem Band mit einem Abstand von 500 mm platzieren. Das Band spannen, bis der Abstand zwischen den Zeichen 503 mm beträgt.
- Bei Förderern L=1500 mm, 2000 mm und 2500 mm zwei Zeichen auf dem Band mit einem Abstand von 1000 mm platzieren. Das Band spannen, bis der Abstand zwischen den Zeichen 1003-1004 mm beträgt.

Generell darf das Band nur so viel gespannt werden, dass es noch möglich ist, das Band mit beiden Händen auf der Spannungsrolle ruhig zu halten.

Bandförderer

Motor und Getriebe sind auf der Rahmenseite platziert. Spannen und Justierung des Bandes erfolgen auf der Endrolle.

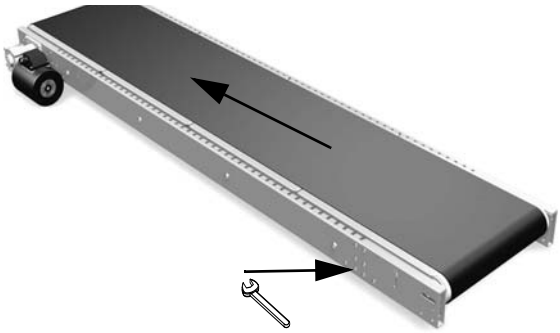

Evers GmbH · Graf-Zeppelin-Str. 10 · 46149 Oberhausen · Telefon +49 208 99475-0 · Telefax +49 208 99475-31 · evers@eversgmbh.de · eversgmbh.de

Bandförderer mit Trommelmotor

Der Trommelmotor ist am Antriebsende eingebaut. Spannen und Justierung des Bandes erfolgen auf der Endrolle.

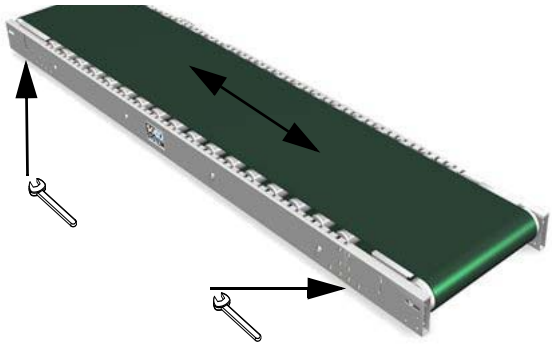

Boosterförderer

Der Boosterförderer besteht aus zwei Bändern. Spannen und Justierung erfolgen auf den Endrollen.

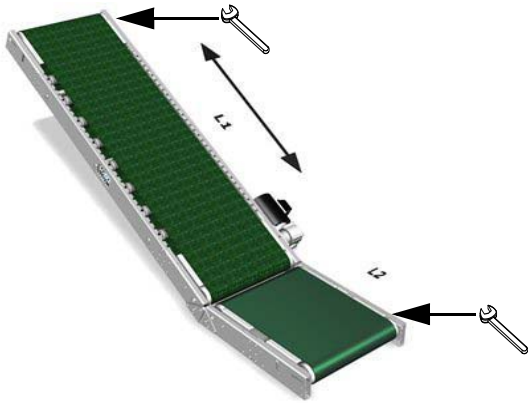

Triplexförderer

Der Triplexförderer besteht aus einem Band. Spannen und Justierung erfolgen auf der Endrolle.

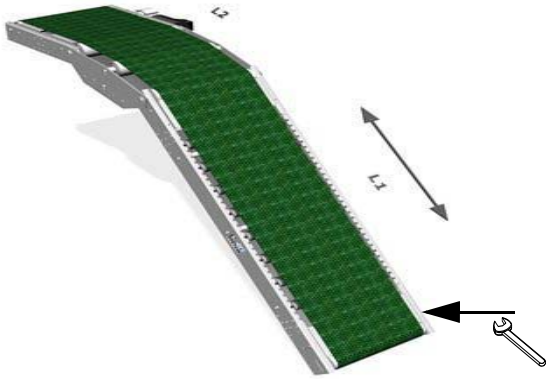

Bandspannung (externer Motor)

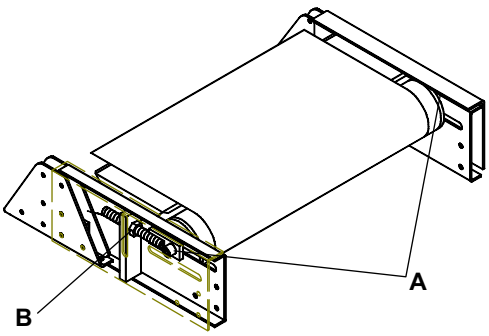

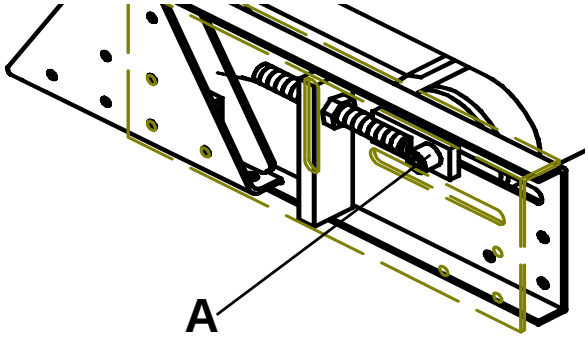

- Schrauben (A) auf der Endrolle lockern.
- Das Band mittels Mutter (B) spannen.
- Das Band auf Lauf in der Mitte der Trommel einstellen.
- Schrauben (A) nach Justierung anziehen.

9721250012_Bandförderer_DE_Version 2_2016.11.16

Bandspannung (unterliegende Antriebseinheit)

- Die Endrolle platzieren, damit sie mit dem Rahmenende fluchtet.

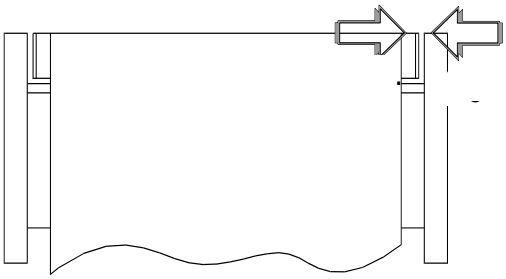

- Schraube (A) lockern.
- Muttern (B) drehen, und das Band wird gespannt.
- Das Band auf Lauf in der Mitte der Trommel justieren.

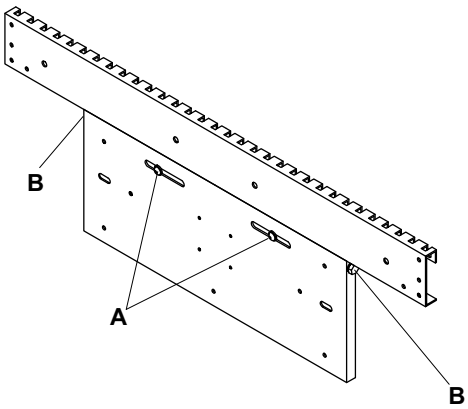

5.4 Bandwechsel

Bandwechsel (mit seitenmontierter Antriebs-/Spanneinheit)

- Die Seitenplatten an der Endrolle abmontieren.
- Mutter (B) ganz unten zur Rolle drehen.
- Schrauben (A) lockern.
- Rolle und Band vorwärts gegen den Motor führen.
- Das Band über den Rahmen (dem Motor gegenüber) wie abgebildet hinaus-ziehen.

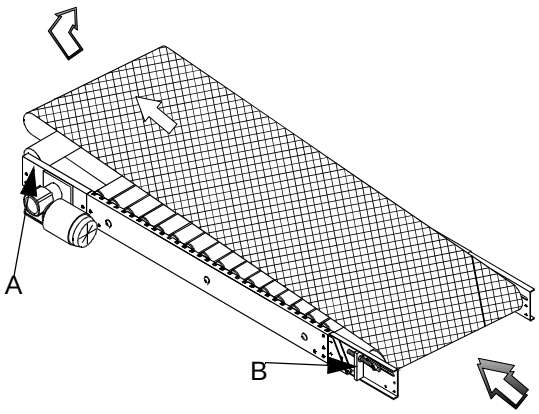

Justierung der Antribsrolle erfolgt mittels der Exzentermutter, die auf der Rahmeninnenseite dem Getriebe gegenüber platziert ist.

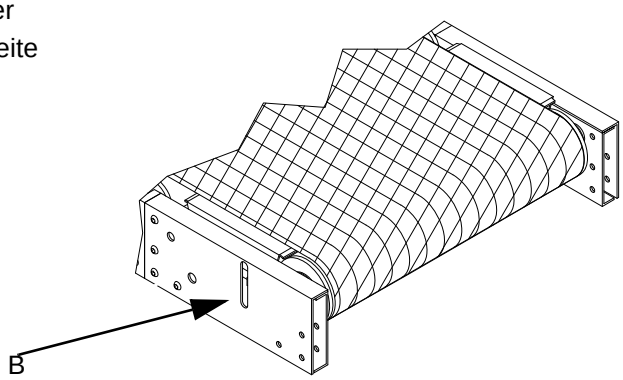

9721250012_Bandförderer_DE_Version 2_2016.11.16

Bandwechsel (mit unterliegender Antriebs-/Spanneinheit)

Beim Bandwechsel die beiden Spannungsrollen in der unterliegenden Einheit abmontieren. Danach lässt sich das Band entfernen.

9721250012_Bandförderer_DE_Version 2_2016.11.16

6. Fehlersuche

6.1 Fehlerliste

Fehler	Ursache	Handlung	Wenn der Fehler sich wiederholt
Thermosensor F1 schaltet aus, und der Motor stoppt.	Überlastung.	Zum Wiedereinschalten des Thermosensors die schwarze Taste an der Vorderseite des Kondensatorkastens drücken.	Generelle Überlastung des Motors. Techniker heranziehen.

Evers GmbH · Graf-Zeppelin-Str. 10 · 46149 Oberhausen · Telefon +49 208 99475-0 · Telefax +49 208 99475-31 · evers@eversgmbh.de · eversgmbh.de

7. Zubehör

7.1 Zubehör

Es gibt folgendes Zubehör für den Bandförderer:

- Verschiedene Stützen.
- Feste und variable Stopps
- Steuer zur Positionierung und Orientierung von Einheiten.
- Bänder verschiedener Längen und Qualitäten.

SOCO SYSTEM für weitere Informationen kontaktieren.

Evers GmbH · Graf-Zeppelin-Str. 10 · 46149 Oberhausen · Telefon +49 208 99475-0 · Telefax +49 208 99475-31 · evers@eversgmbh.de · eversgmbh.de

Appendix 1: Stichwortregister

A
Aufbewahrung des Manuals 3

B
Bandführungsanordnung 7
Bandlänge/-breite 3

E
EG-Richtlinien 4
Explosionsgefährliche Umgebung 7

F
Funktionsbeschreibung 3

L
Lärmpegel 3
Luftfeutigkeit 7

M
Maschinenschild 3
Motor 3

P
Platzierungsstelle 7

Q
Quetschgefahr 4

S
Schutztabdeckung 4
Spanneinheit 3, 5
Spannen 10
Stecker 4
Stromverbrauch 3

T
Temperature 7
Thermosensor 14

V
Verschrottung 4
Versorgungsspannung 3

W
WEEE 4

9721250012_Bandförderer_DE_Version 2_2016.11.16