Strapping Machine
JK-5000

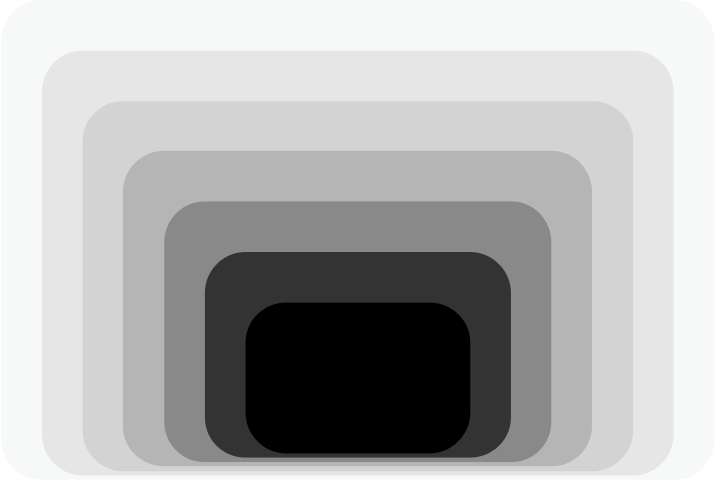

Original

Evers GmbH · Postfach 10 04 09 · 46004 Oberhausen
Graf-Zeppelin-Straße 10-12 · 46149 Oberhausen
Telefon 02 08 / 9 94 75-0 · Telefax 02 08 / 9 94 75-31
E-Mail: evers@eversgmbh.de · Internet: www.eversgmbh.de

WICHTIG! NICHT ZERSTÖREN

* Die SICHERHEITSVORKEHRUNGEN vor der Inbetriebnahme Ihrer Strapack-Maschine sorgfältig lesen und verstehen.

* Diese Bedienungsanleitung an einem zugänglichen Ort zum Nachschlagen aufbewahren.

Inhalt

Vorwort 1
Standardausstattung 1
Sicherer Betrieb 2, 3
Sicherheitsetiketten / Ort und Funktion der Maschineneinheiten 4
Betriebsschalter 5
Einlegen der Bandspule 6
Bandeinfädelung / Bandentfernung 7
Betrieb 7

Vorwort

Danke, dass Sie sich für den Kauf einer STRAPACK UMREIFUNGSMASCHINE entschieden haben.

Durch unser Verteilungsnetz sind wir darauf vorbereitet, umfassenden Kundendienst für unsere Produkte anzubieten.

Für eine effektive Nutzung der Umreifungsmaschine sind tägliche Wartung und sachgerechte Handhabung wichtig.

Um die sachgerechte Handhabung und Wartung dieser Maschine für eine lange Zeit zu gewährleisten, werden Sie gebeten, sich mit dieser Bedienungsanleitung vollständig vertraut zu machen. Bitte lesen Sie auch das beigelegte Infoblatt "Schweißung prüfen!", um Unfälle während des Betriebs zu vermeiden.

Standardaustattung

Originalbedienungsanleitung 1

Wartungsanleitung 1

Teileliste 1

"Schweißung prüfen" 1

Werkzeug ..... 1 Werkzeugsatz

Evers GmbH • Graf-Zeppelin-Straße 10-12 • 46149 Oberhausen • Telefon (02 08) 99 475-0 • Telefax (02 08) 99 475-31 • E-Mail evers@eversgmbh.de • www.eversgmbh.de

Für den sicheren Betrieb

Diese wichtige Bedienungsanleitung wurde vorbereitet, um sichere Wartung und Betrieb in Bezug auf Ihre Maschine zu gewährleisten.

Es ist unbedingt wichtig, dass Sie das Kapitel "Für die sichere Wartung" vor dem Betrieb der Maschine sorgfältig lesen und verstehen.

Das Warnsymbol ⚠ weist auf Gefahren hin. Lesen Sie die Anweisungen neben diesem Symbol sorgfältig durch.

In dieser Anleitung wird das Gefahrwarnschild ⚠ wie folgt definiert.

⚠ **GEFAHR**	Gefahr für Menschen: GEFAHR weist auf potenzielle Gefahrsituationen hin, welche, falls nicht vorgebeugt, den Tod zur Folge haben könnten.
⚠ **WARNUNG**	Gefahr für Menschen: WARNUNG weist auf potenzielle Gefahrsituationen hin, welche, falls nicht vorgebeugt, den ernsthafte Verletzungen zur Folge haben könnten.
⚠ **VORSICHT**	Mögliche Beschädigung der Ausrüstung: VORSICHT weist auf potenzielle Gefahrsituationen hin, welche, falls nicht vorgebeugt, mittelschwere oder leichte Verletzungen zur Folge haben könnten.

Vorsichtsmaßnahmen vor der Installation

⚠ **WARNUNG**

- Legen Sie die Stromnetzkabel nicht in den Weg fahrender Fahrzeuge oder gehender Menschen. Die Kabelisolierung könnte Beschädigt werden und Leitungen offen legen, was zu elektrischen Schlägen führen könnte.
- Legen Sie das Stromnetzkabel dorthin, wo nichts weder das Kabel noch die Isolierung beschädigen könnte, z.B. das Band oder die Bandspule. Ein beschädigtes Kabel kann elektrische Schläge verursachen. Ersetzen Sie das Kabel, falls die Isolierung durchgescheuert oder kaputt ist.
- Tritt Wasser oder Öl in Kontakt mit der elektrischen Verdrahtung der Maschine, kann das zu Störungen führen.
- Verwenden Sie die Maschine in Temperaturen zwischen −10 – +40 Grad Celsius. Benutzen Sie die Maschine nicht an Orten, an denen die Temperatur stark variiert. Bei niedriger Umgebungstemperatur setzt sich Feuchtigkeit an der inneren Verdrahtung der Maschine ab und kann elektrische Schläge, Lecks und Störungen zur Folge haben. Bei hoherUmgebungstemperaturkanndieMaschine aufgrund der Hitze nicht richtig funktionieren.
- Das Stromnetzkabel oder den Netzstecker nicht mit nassen Händen anfassen. Sie können einen elektrischen Schlag bekommen.
- Blockieren Sie die Laufrollen, es sei denn, Sie wollen die Maschine bewegen.
- Wenn Sie die Maschine bewegen wollen, ziehen Sie den Stromstecker und wickeln das Stromnetzkabel auf.
- Ziehen Sie nicht am Netzkabel, um die Maschine zu bewegen. Schieben Sie die Maschine, um sie zu bewegen. Ziehen Sie sie nicht. Das Ziehen der Maschine könnte Verletzungen zur Folge haben.
- Verändern Sie die Maschine nicht. Modifikationen führen zu Störungen der Maschine und können Verletzungen zur Folge haben.
- Vergewissern Sie sich, dass die Erdleitung angeschlossen ist. Schließen Sie die Erdleitung nicht an eine Gasleitung, Wasserleitung oder einen Blitzableiter an.
- Vergewissern Sie sich, dass der Stromstecker an eine Stromquelle mit Fehlerstromschutzschalter angeschlossen ist.

⚠ **VORSICHT**

- Für die Stromzufuhr verwenden Sie die dafür vorgesehenen Kabel.
- Wenn Sie die Maschine bewegen wollen, ziehen Sie den Stromstecker und wickeln das Stromnetzkabel auf.
- Heben und bewegen Sie die Maschine falls sich eine Unebenheit auf ihrem Weg befindet.

Evers GmbH • Graf-Zeppelin-Straße 10-12 • 46149 Oberhausen • Telefon (02 08) 99 475-0 • Telefax (02 08) 99 475-31 • E-Mail evers@eversgmbh.de • www.eversgmbh.de

Vorsichtsmaßnahmen für den Betrieb

GEFAHR

- Keine Tischplatten, Schutzabdeckungen oder sonstige Maschinenteile während des Betriebs entfernen.
- Hände oder Finger nicht von unten in die Maschine stecken. Der Trafo steht unter sehr hoher Spannung und kann ernsthafte elektrische Schläge verursachen. Auch der Kontakt mit den rotierenden Teilen kann ernsthafte Verletzungen hervorrufen.

WARNUNG

- Verwenden Sie die Maschine ausschließlich zur Umreifung.
- Die Heizplatte nicht berühren. Ihre Oberfläche erreicht. etwa 400 Grad und wird ernsthafte Verbrennungen verursachen. Sogar wenn die Maschine ausgeschaltet wird, bleibt die Heizplatte für einige Zeit heiß bis sie vollständig abgekühlt ist. Schalten Sie die Maschine ab und ziehen Sie den Netzstecker, wenn Sie Säuberungs-, Wartungs- oder sonstige Arbeiten durchführen.
- Den Kopf, die Hände oder andere Körperteile nicht in den Bogen stecken, während die Maschine in Betrieb ist. Die Maschine arbeitet sehr schnell und kann ernsthafte Verletzungen hervorrufen.
- Nicht die Schalter bedienen während Sie die Spule oder das Band halten oder ein Teil Ihres Körpers oder Ihrer Kleidung sie berührt.
- Keine Pakete tragen oder abladen, indem Sie an dem Packband ziehen. Das Band kann reißen, das Paket fällt herunter und Sie werden verletzt. Die Sicherheitsmaßnahmen auf der mit der Maschine mitgelieferter Checkliste täglich prüfen.
- Das PP-Band sollte mit Vorsicht angefasst werden. Es kann Finger schneiden.
- Den Netzschalter abschalten und den Netzstecker ziehen, wenn Sie die Maschine reparieren, warten oder säubern.
- Nicht die Maschine verändern. Dies kann zu Störungen und ernsthaften Verletzungen führen.
- Reparaturen oder Einstellungen dürfen nur von einem erfahrenen Techniker durchgeführt werden.

VORSICHT

- Die Maschine verursacht Geräusche wenn sie in Betrieb ist. Benutzen Sie Ohrenstecker, falls notwendig.
- Stellen Sie bei Gewitter den Betrieb ein, schalten den Strom ab und ziehen den Netzstecker. Die IC-Platine im Inneren der Maschine könnte sonst beschädigt werden.
- Wenn Sie Waren auf die Maschine legen, machen Sie das sachte.
- Führen Sie keine Arbeiten durch, die nicht in dieser Anleitung beschrieben werden. Benutzen Sie kein Werkzeug, das nicht zu der

Der Lautstärkepegel gemessen in Entfernung von 1m von der Oberfläche der Maschine auf der Höhe von 1,6m vom Boden, beträgt weniger als 74 dB.

Vorderseite der Maschine	73.5dB
Rückseite der Maschine	74.0dB
Rechte Seite der Maschine	71.5dB
Linke Seite der Maschine	73.5dB

Evers GmbH • Graf-Zeppelin-Straße 10-12 • 46149 Oberhausen • Telefon (02 08) 99 475-0 • Telefax (02 08) 99 475-31 • E-Mail evers@eversgmbh.de • www.eversgmbh.de

Gefahrwarnschilder／Ort und Funktion der Maschineneinheiten

Gefahrwarnschilder

Die Gefahrwarnschilder sind an der Maschine angebracht.

Nachstehend werden der Ort und die Bedeutung dieser Schilder erläutert.

Bitte lesen Sie die Anweisungen auf den Gefahrwarnschildern sorgfältig durch und befolgen Sie diese.

Ersetzen Sie fehlende Gefahrwarnschilder mit neuen, die beim Strapack-Vertreter bestellt werden können.

Falls Sicherheitsschilder mit neuen Schildern ersetzt werden, vergewissern Sie sich, dass diese an derselben Stelle angebracht werden.

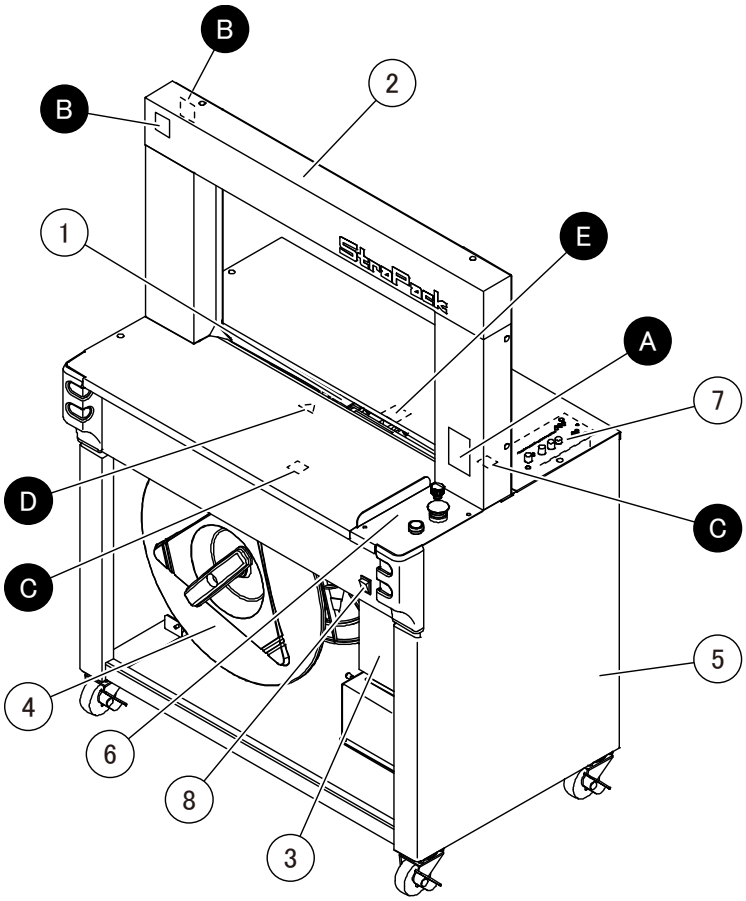

A		Allgemeine VORSICHTSMAßNAHMEN Lesen Sie diese Anleitung sorgfältig und verstehen Sie sie. Vor Reparaturen oder Einstellungen vergewissern Sie sich, dass der Strom abgeschaltet und der Netzstecker gezogen worden ist. Befolgen Sie die Anweisungen auf dem Warnschild.	B		WARNUNG vor der Bogeneinheit Den Kopf, die Hände oder andere Körperteile nicht in den Bogen stecken. Laufendes Band kann zur Folge haben.
C		GEFAHR von Elektroteilen Gefährliche Stromspannung kann Stromschläge verursachen. Schalten Sie den Strom ab, bevor Sie die Reparaturen oder Einstellungen vornehmen. Fassen Sie den Schaltschrank, den Haupttrafo oder den Heiztrafo an, während der Strom an ist. Fassen Sie das offen liegende Stromnetzkabel nicht an.	D		WARNUNG Die hohe Temperatur des Heizgerätes (über 400□) kann verbrennen. Das Heizgerät nicht berühren. Warten Sie nach dem Abschalten ab bis das Heizgerät ausreichend abgekühlt ist.
E		WARNUNG vor rotierenden Teilen Bewegliche Teile und Keilriemen können Verletzungen zur Folge haben. Halten Sie Ihre Hände davon fern. Schalten Sie den Strom vor der Wartung ab.			

Ort und Funktion der Maschineneinheiten

① Schweißeinheit……Schneidet und schweißt das Band.

② Bogeneinheit……Dies ist die Bogenschiene, durch die sich das Band vor- und rückwärts bewegt.

③ Bandpuffer……Puffert das Band für eine gleichmäßige Bewegung durch die Bogenschiene.

④ Bandspule……Gibt Band für die Umreifung ab.

⑤ Maschinenkörper……Besteht aus dem Maschinengestell, Laufrollen, Obertischen, usw.

⑥ Elektroeinheit……Besteht aus Motoren, dem Trafo, Schaltern, usw.

⑦ Kontrolleinheit……Besteht aus Zeitschaltern, Sicherungen, I.C.-Platinen, usw.

⑧ Stromschalter……Durch das Einschalten dieses Schalters wird die Maschine mit Strom versorgt.

Betriebsschalter

① Der Hauptschalter（POWER）, Reset-Schalter

Schalten Sie den Hauptschalter ein. Die Spannungsanzeigeleuchte wird anfangen, langsam zu blinken. Warten Sie bitte etwa 45 Sekunden ab, bis das Heizgerät die Betriebstemperatur erreicht hat.

Schnelles Blinken…… Die Maschine startet nicht obwohl der Startknopf ③ gedrückt ist. Setzen Sie die Maschine zurück, indem Sie den Hauptschalter ① drücken. Der Schalter fängt nach einem Bandvorzugsproblem an zu blinken.

Langsames Blinken…… Das Band ist ausgegangen und der Motor stoppt. Entfernen Sie das restliche Band aus dem Pufferbehälter und legen eine neue Bandspule ein.

② Bandspannungsregler（TENSION）

Die Verwendung dieses Reglers erlaubt die gewünschte Bandspannung gemäß der Paketgröße..

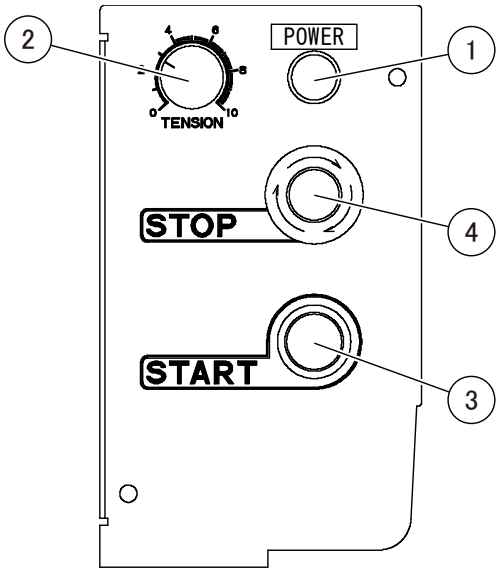

③ Der Startknopf（START）

Dieser Knopf startet den Umreifungszyklus. Der Schweißmotor wird vom Energiesparschaltkreis 30 Sekunden nach dem letzten Zyklus abgeschaltet. Drücken Sie den Startknopf ③, um den Betrieb wiederaufzunehmen.

Achtung: Es gibt keine kontinuierliche Umreifung geben, wenn dieser Startknopf gedrückt gehalten wird.

④ Der Notfallschalter（STOP）

Benutzen Sie den Stoppschalter im Notfall oder wann immer Sie den Umreifungszyklus vor seinem Abschluss unterbrechen wollen. Der Stoppschalter wird einrasten, wenn gedrückt.

Um den Betrieb wiederaufzunehmen, muss das Problem zuerst gelöst werden. Lösen Sie dann den Einrastmechanismus des Notfallschalters, indem Sie ihn nach rechts (im Uhrzeigersinn) drehen.

Heben • Sichern • Fördern • Verpacken
Evers GmbH • Graf-Zeppelin-Straße 10-12 • 46149 Oberhausen • Telefon (02 08) 99 475-0 • Telefax (02 08) 99 475-31 • E-Mail evers@eversgmbh.de • www.eversgmbh.de

⚠ VORSICHT

Vergewissern Sie sich, dass die Bandspezifikation den Einstellungen an der Maschine entspricht.

⚠ WARNUNG

Drücken und blockieren Sie den Stoppschalter □ und schalten die Stromzufuhr ab, wenn Sie Band laden oder entfernen.

⚠ VORSICHT

Ist die Bandpuffertür offen, kann die Maschine nicht arbeiten.

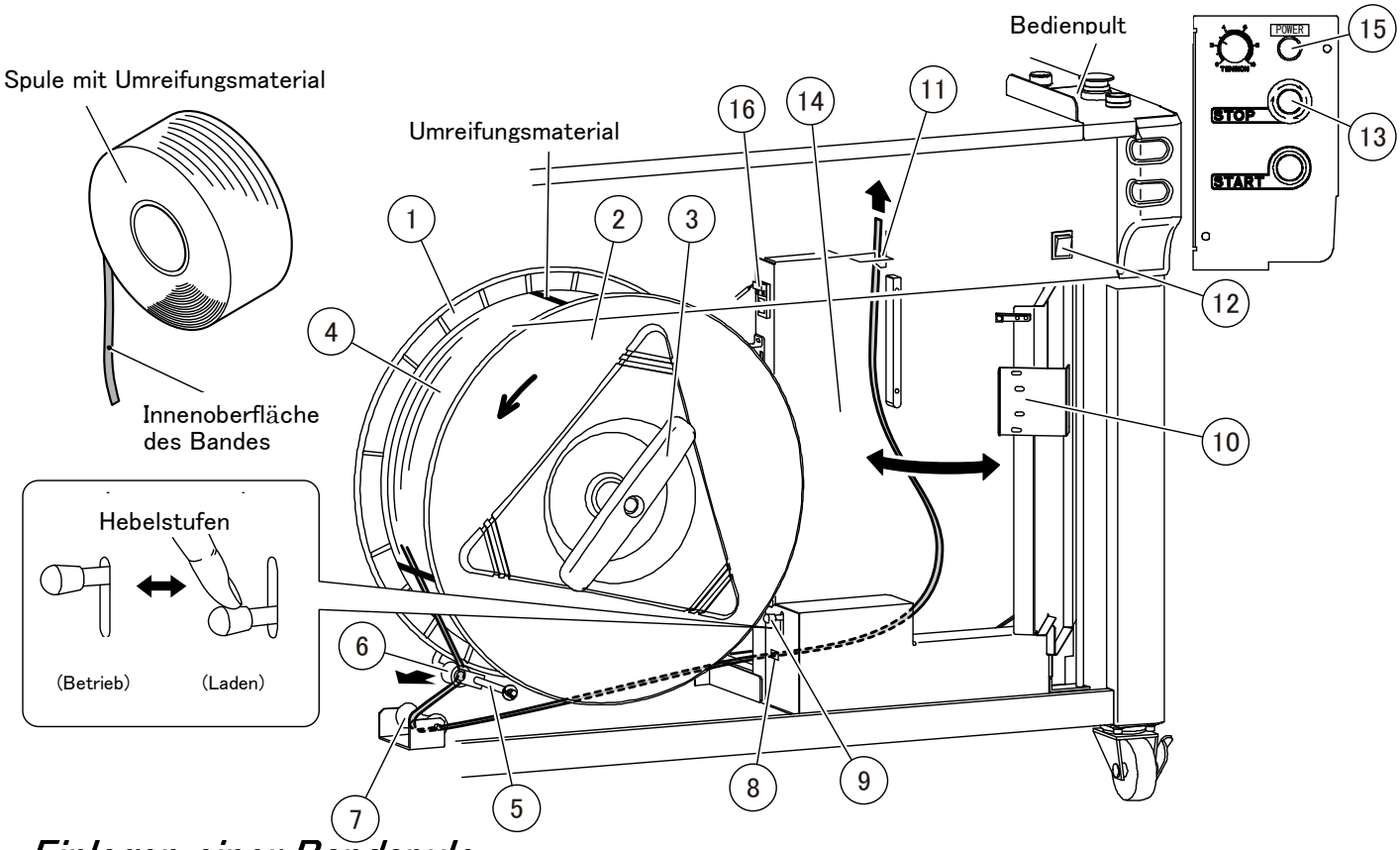

Einlegen einer Bandspule

- Installieren Sie die Spule mit dem Umreifungsmaterial wenn dieses immer noch in der Rolle ist.

1. Legen Sie die Bandspule ④ (immer noch mit Bändern abgesichert) gegen den Trommelvorlauf gemäß der Pfeilrichtung (entgegen dem Uhrzeigersinn) auf der inneren Trommelscheibe ①.
2. Legen Sie die äußere Trommelscheibe ② drauf und ziehen den Spulenmuttergriff ③ fest.
3. Schneiden Sie die Bänder durch, welche die Spule des Umreifungsbandes zusammenhalten..

Bandeinfädelung / Bandentfernung

VORSICHT

Entfernen Sie das Band aus dem Pufferbehälter, wenn die Maschine für eine längere Zeit nicht benutzt werden soll.

Bandeinfädelung

- Bevor Sie Band einfädeln, drücken Sie den Hauptstromschalter ⑮, um den Schweißkopf in die Ausgangstellung zu bringen.

1. Fädeln Sie die Bandspitze durch die Antriebsrolle ⑥ und drücken gleichzeitig die Trommelbremse ⑤ in die Pfeilrichtung (die Bremse wird gelöst). Anschließend fädeln Sie das Band um die Rolle ⑦ herum ein.
2. Stecken Sie die Bandspitze in den Bandeinlauf ⑧ ein und senken gleichzeitig den Kontakthebel ⑨.
3. Öffnen Sie die Behältertür ⑩ und ziehen etwa einen Meter des Bandes heraus, indem Sie zur gleichen Zeit den Kontakthebel ⑨ nach unten drücken.
4. Führen Sie das Band in die FR-Bandführung ⑪ bis an die innere Antriebsrolle ein.
5. Legen Sie das restliche Band in den Bandpuffer ⑭ ein (geben Sie darauf Acht, dass das Band im Pufferbehälter nicht verdreht ist) und schließen die Behältertür ⑩.
6. Drücken Sie den Hauptstromschalter ⑫ und geben den Stoppschalter ⑬ frei, indem Sie ihn nach rechts (im Uhrzeigersinn) drehen. Drücken Sie den Hauptstromschalter ⑮ zweimal. (Das erste Mal bringt den Schweißkopf in die Ausgangsstellung und das zweite Mal startet den Bandvorlauf in die Bogeneinheit). Dies schließt die Bandeinfädelung ab.

Bandentfernung

VORSICHT

Klemmen Sie Ihre Hände nicht zwischen die Spule und das Gehäuse, wenn Sie die Spule von Hand drehen.

1. Mit leerem Tisch (ohne Paket) drücken Sie den Hauptstromschalter ⑮ einmal, damit Band herausgeworfen wird.
2. Drücken Sie den Stoppschalter ⑭ bis zum Einrasten und schalten Sie den Stromschalter ⑫ aus.
3. Öffnen Sie die Behältertür ⑩ und ziehen das Band aus der FR-Bandführung ⑪ heraus.
4. Drücken Sie den Kontakthebel ⑨ nach unten und drehen den Trommelteil (①, ② und ③) im Uhrzeigersinn solange, bis sämtliches Band die Maschine verlässt.

Betrieb

WARNUNG

Die Spuleneinheit bewegt sich manchmal, wenn der Stoppschalter nicht betätigt und blockiert wird.
Drücken und blockieren Sie den Stoppschalter, wenn die Maschine nicht benutzt wird.

- Schlagen Sie unter "Betriebsschalter" auf Seite 5 nach.

1. Schalten Sie den Stromschalter ⑫ ein.
   Warten Sie bis der Betriebsschalter zu blinken aufhört und stetig leuchtet (etwa 45 Sekunden).
2. Nachdem stetiges Leuchten des Betriebsschalter bestätigt werden kann, legen Sie ein Paket auf den Tisch. Passen Sie die Einstellung des Bandspannungsreglers dem Paket an. Es wird empfohlen, mit einer niedrigen Bandspannung zu beginnen, um Beschädigungen des Pakets zu vermeiden. Stellen Sie anschließend den Bandspannungsregler erneut ein.
3. Geben Sie den Stoppschalter ⑬ frei und drücken den Startknopf. Das Band wird um das Paket gewickelt.
4. Ist der Vorgang beendet, drücken Sie den Stoppschalter ⑬.

Evers GmbH • Graf-Zeppelin-Straße 10-12 • 46149 Oberhausen • Telefon (02 08) 99 475-0 • Telefax (02 08) 99 475-31 • E-Mail evers@eversgmbh.de • www.eversgmbh.de