ORIGINALMANUAL DE

Kartonverschließer T-10

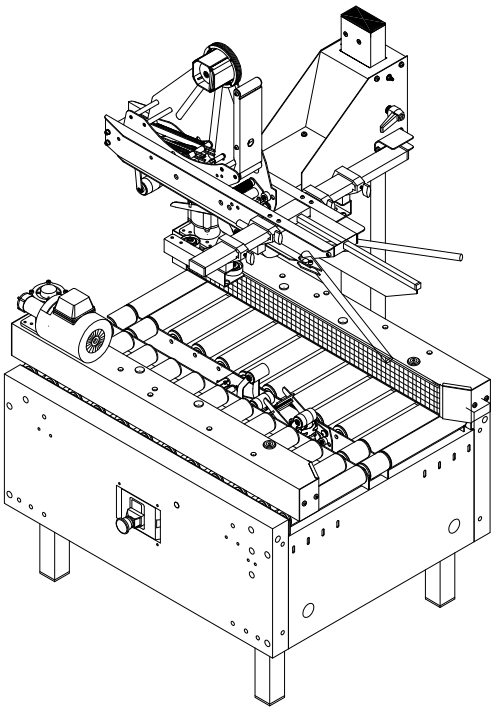

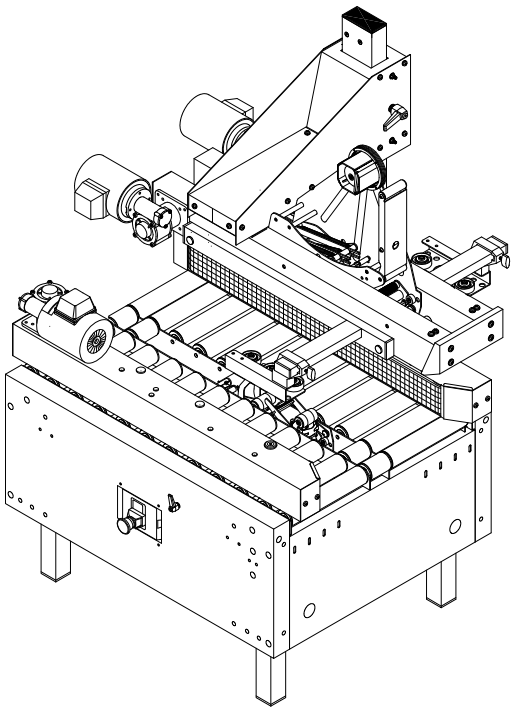

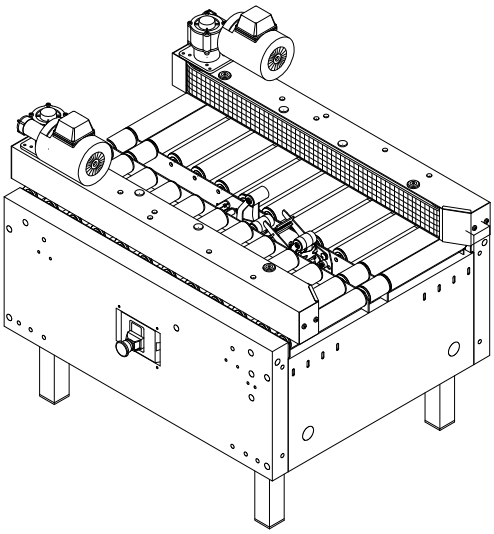

9732030012_T-10 DE_Version 2_2014.04.01

Evers GmbH · Graf-Zeppelin-Str. 10 · 46149 Oberhausen · Telefon +49 208 99475-0 · Telefax +49 208 99475-31 · evers@eversgmbh.de · eversgmbh.de

Inhaltsverzeichnis

1. Einleitung 3
1.1. Funktionsbeschreibung 3
1.2. Generell über T-10 Standard und T-10 mit Sonderausrüstung 3
1.3. Technische Daten 3
1.4. Dispensermanual und Ersatzteilbücher 3

2. Sicherheit 4
2.1. Notaus 4
2.2. CE-Zertifizierung 4
2.3. Verschrottung 4
2.4. Montage von Stecker 4
2.5. Bei Fehler 4
2.6. Piktogramme 5

3. Übersicht 6
3.1. Übersicht über T-10 6

4. Aufstellung 7
4.1. Montage von Beinen 7
4.2. Montage von Ständer und Klettereinheit 7
4.3. Montage von Oberteil 7
4.4. Waagerechtstellung von Oberteil und Klettereinheit 7
4.5. Stromversorgung 8

5. Bedienung 9
5.1. Inbetriebsetzung 9
5.2. Breitenverstellung 9
5.3. Höhenverstellung 9
5.4. Bedienungsplatz 9
5.5. Kartoneinführung 10
5.6. T-10 mit doppeltem Oberantrieb 10

6. Wartung und Checkliste 11
6.1. Wartung und Schmierung 11
6.2. Checkliste 11

7. Fehlersuche und Abhilfe 12
7.1. Fehlersuche T-100, T-100 Mini, T-100 Mini Mini, T-10 12

8. Justierung von Antriebsbändern 14
8.1. Montage von Antrieben 14
8.2. Spannen von Antriebsband 14
8.3. Justierung von Antriebsband 14

9. Zubehör 15
9.1. Zubehör 15

9732030012_T-10 DE_Version 2_2014.04.01

1. Einleitung

1.1 Funktionsbeschreibung

Die Maschine für 24 Stunden Betrieb. Serienweise Ober- und/oder Bodenverschluss von gleichartigen Kartons in einem Arbeitsgang. Einfache und schnelle manuelle Formateinstellung.

1.2 Generell über T-10 Standard und T-10 mit Sonderausrüstung

Dieses Manual beschreibt einen Standardkartonverschließer T-10 für Ober- und Bodenverschluss.

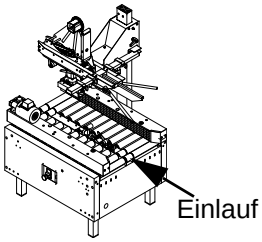

Außer der Standardmaschine ist der Kartonverschließer auch als Spezialmaschine oder mit Sonderausrüstung in folgenden Versionen erhältlich:

- T-10 mit Einzel- oder Doppeloberantrieb.
- T-10 mit Klebebanddispenser für Bodenverschluss (ohne Ständer, Klettereinheit und Oberdispenser).
- T-10 nur für Oberverschluss.

1.3 Technische Daten

Modell Nr.	Vgl. Maschinenschild.
Maschine Nr.	Vgl. Maschinenschild.
Diagramm Nr.	Vgl. Maschinenschild.
Produktions-woche	Vgl. Maschinenschild.
Gesamtstrom	1 x 230 V / 5,5 A. 3 x 230 V / 3,0 A. 3 x 400 V / 1,5 A. 3 x 415 V / 1,5 A. 3 x 460 V / 1,5 A.
Frequenz	50 / 60 Hz.
Max. ik. eff.	10 kA.

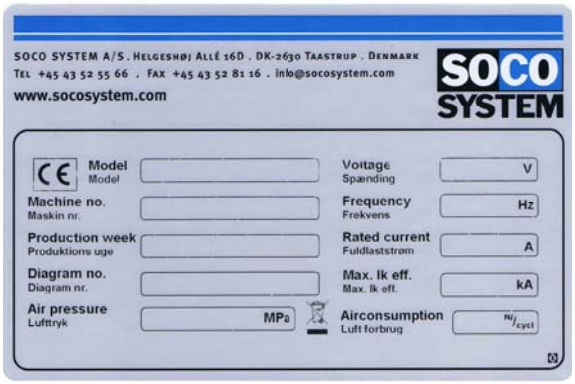

Lärmpegel 73,5 dB (A).

Lärmpegel ist beim Abziehen von Standardklebeband vom Dispenser gemessen.

1.4 Dispensermanual und Ersatzteilbücher

Dispensermanual und Ersatzteilbücher werden mit der Maschine geliefert.

Evers GmbH · Graf-Zeppelin-Str. 10 · 46149 Oberhausen · Telefon +49 208 99475-0 · Telefax +49 208 99475-31 · evers@eversgmbh.de · eversgmbh.de

2. Sicherheit

2.1 Notaus

Ein Notaus erfolgt bei Aktivierung des Maschinennotschalters.

Bei einem Notaus wird die Versorgungsspannung an die Maschinenmotoren unterbrochen.

Neustart nach Notaus

- Notschalter freigeben.
- Die Starttaste betätigen.

2.2 CE-Zertifizierung

SOCO SYSTEM Produkte erfüllen alle relevanten EG-Richtlinien in Bezug auf Sicherheit und Gesundheit und sind unter Bezugnahme auf EG-harmonisierte Standards konstruiert.

Einige SOCO SYSTEM Produkte erfordern weitere Sicherheitsabschirmungen, bevor sie in Gebrauch genommen werden dürfen. Dies wird aus der EG Konformitätserklärung für Bauteile hervorgehen.

Örtliche Behörden können Ansprüche auf Einrichtung des Arbeitsplatzes erheben. Diese Lieferung beinhaltet dies nicht.

2.3 Verschrottung

Das Produkt unterliegt der Richtlinie 2003/108/EG über Verschrottung von Elektro- und Elektronik-Altgeräten (WEEE), und wo diese Richtlinie gilt, wird als in den Markt nach 13. August 2005 eingeführt gezeichnet. Das Produkt darf demnach nicht im Rahmen des normalen Hausmülls entsorgt werden. Nutzen Sie bitte zur Entsorgung dieses Produkts die entsprechenden WEEE-Rücknahmesysteme in Ihrer Gemeinde und beachten Sie auch alle weiteren Vorschriften in diesem Kontext.

2.4 Montage von Stecker

Die Maschine darf nur mit Stecker angeschlossen werden, vgl. EN 60 204-1:2006.

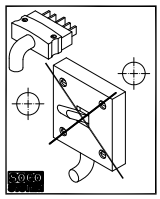

2.5 Bei Fehler

Bei einem Maschinenfehler, oder wenn ein Karton eingeklemmt ist, muss die Maschine spannungslos gemacht werden entweder durch Hinausziehen des Steckers oder Druck auf den Notschalter.

9732030012_T-10 DE_Version 2_2014.04.01

2.6 Piktogramme

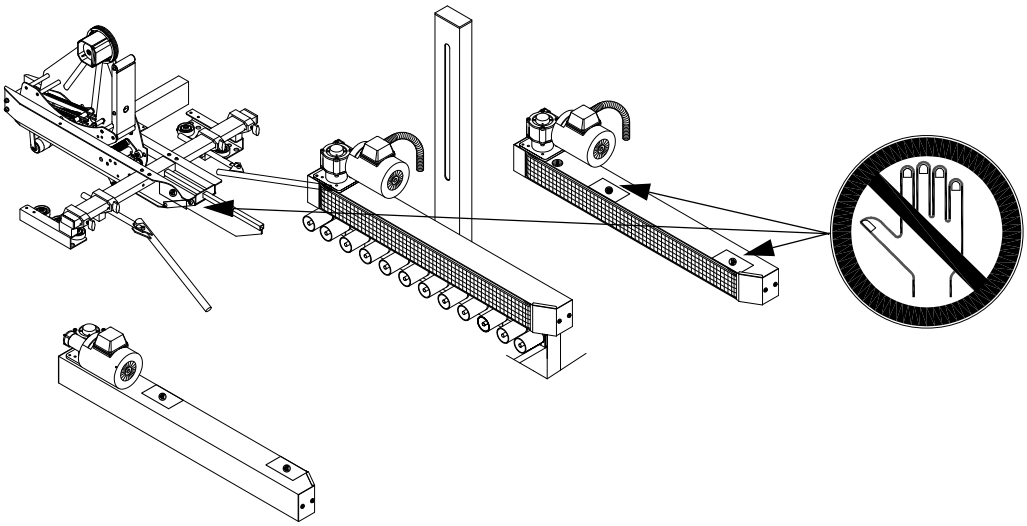

Evers GmbH · Graf-Zeppelin-Str. 10 · 46149 Oberhausen · Telefon +49 208 99475-0 · Telefax +49 208 99475-31 · evers@eversgmbh.de · eversgmbh.de

3. Übersicht

3.1 Übersicht über T-10

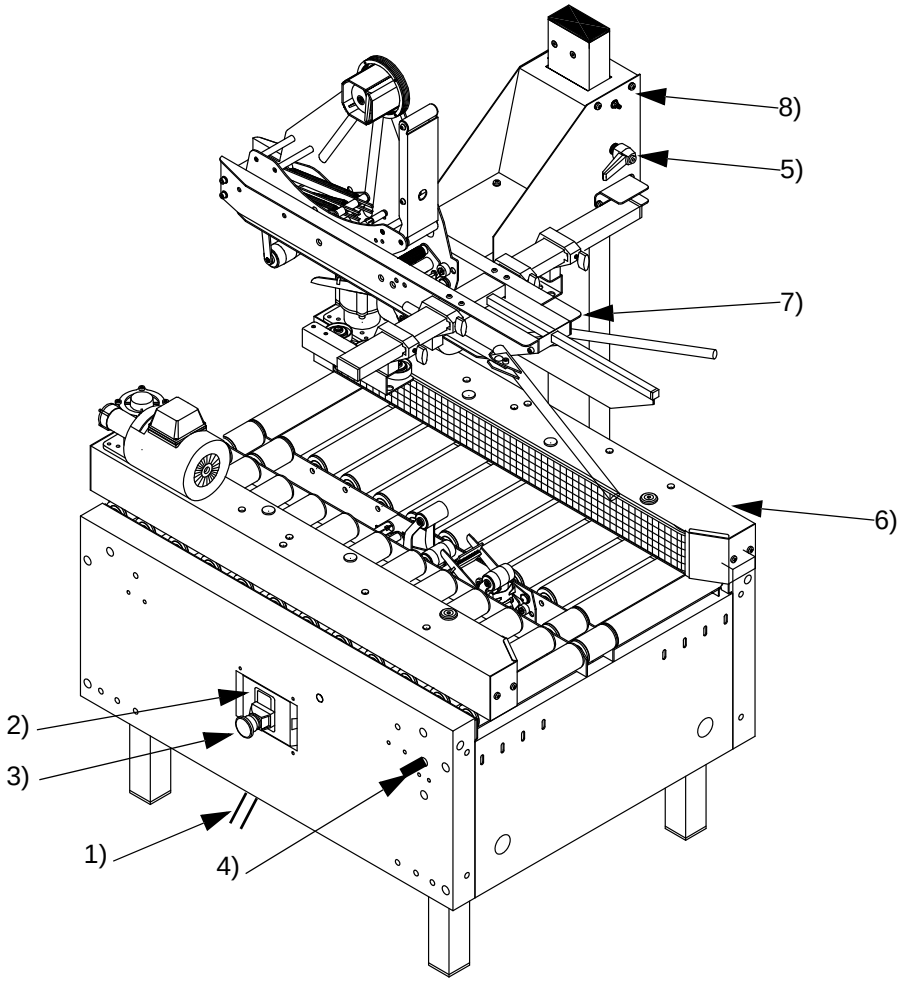

1) Kabel für Stromversorgung
2) Starttaste
3) Stopptaste und Notschalter für die Funktionen der Maschine
4) Hebel zur Arretierung der Seitenantriebsbewegung
5) Hebel zur Arretierung des Oberteils
6) Seitenantrieb
7) Oberteil
8) Klettereinheit

9732030012_T-10 DE_Version 2_2014.04.01

4. Aufstellung

4.1 Montage von Beinen

Werkzeug, Spanneisen, Schrauben usw. sind in einer Tüte im Oberteil platziert.
Die Beine von unten durch das viereckige Loch im Querbalken montieren.
Die Beine mittels Schrauben (B) festspannen.
Das Gewicht der Maschine muss gleichmäßig auf alle 4 Beine verteilt werden.

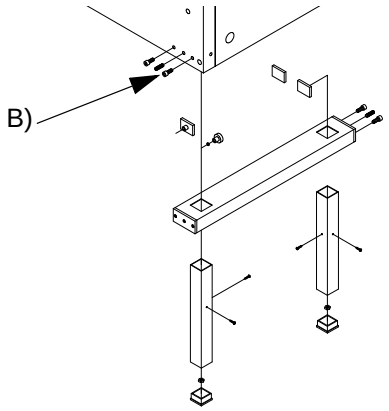

4.2 Montage von Ständer und Klettereinheit

Ständer (C) und Klettereinheit (D) mit M10x16 Schrauben (E) montieren. Die Schrauben sollen nicht ganz festgespannt werden, bevor der Oberteil (F) montiert ist.

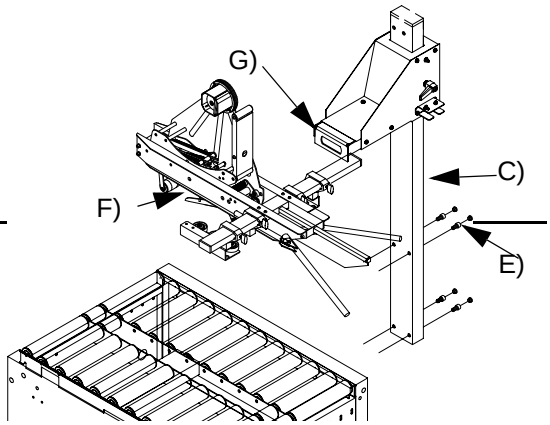

4.3 Montage von Oberteil

Oberteil (F) montieren. Die Schrauben für diese Montage sind in Löchern (G) platziert.

4.4 Waagerechtstellung von Oberteil und Klettereinheit

Hebel zur Arretierung des Oberteils 5) arretieren.
Ständer (C) festspannen. Kontrollieren, dass die Oberteilprofile (F1) mit dem Rollentisch (H) parallel sind. Kunststoffstöpsel (K) in die Löcher einpressen.

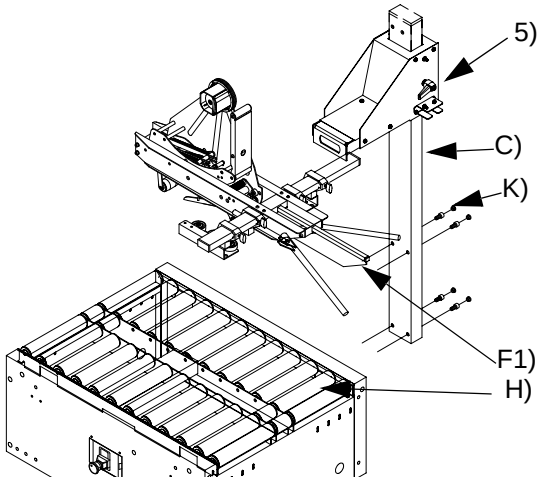

9732030012_T-10 DE_Version 2_2014.04.01

4.5 Stromversorgung

Bedienungskasten L) montieren.
Die Maschine wird als Standard mit einem 3 m Kabel für elektrischen Anschluss geliefert.
Schaltbild ist im Deckel des Schaltkastens platziert.
Nach Anschluss Starttaste 2) aktivieren.
Kontrollieren, dass die Seitenantriebsbänder in die richtige Richtung laufen.
Den Betrieb durch Druck auf die Stopptaste 3) unterbrechen.

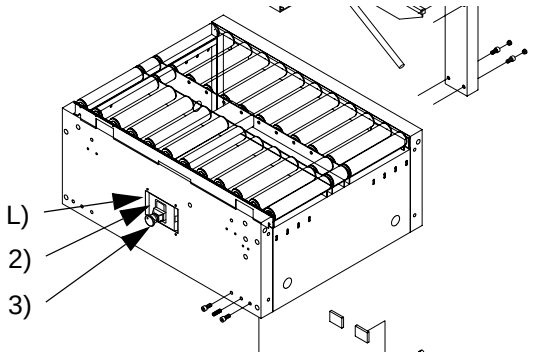

Evers GmbH · Graf-Zeppelin-Str. 10 · 46149 Oberhausen · Telefon +49 208 99475-0 · Telefax +49 208 99475-31 · evers@eversgmbh.de · eversgmbh.de

5. Bedienung

5.1 Inbetriebsetzung

Den Dispenser mit Klebeband versehen, und die Maschine auf den aktuellen Karton wie folgt einstellen:

5.2 Breitenverstellung

Den Karton am Einlaufende ungefähr den Seitenantriebsständern gegenüber platzieren.
Hebel zur Arretierung der Seitenantriebe 4) lockern, siehe Übersicht. Die Seitenantriebe zusammenführen, bis sie den Karton leicht berühren.
Hebel 4) spannen.

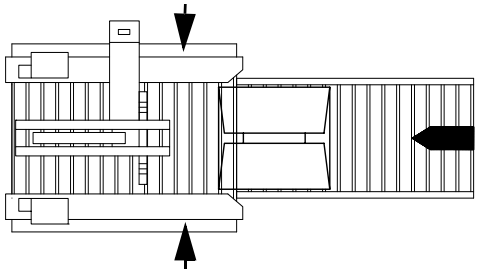

Beim Empfang der Maschine ist Hebel 4) getrennt geliefert. Der Hebel muss vor der Inbetriebnahme der Maschine wie angegeben in der Übersicht Abschnitt 3.1 montiert werden.

5.3 Höhenverstellung

Den Karton in die Maschine hineinführen, und die Maschine anhalten, wenn sich das Vorderende des Kartons dem Ständer gegenüber befindet. Den Oberteil nach unten führen, bis er den Karton leicht berührt, und danach den Oberteil mittels des Hebels 5) arretieren. Einen neuen Karton durch die Maschine führen, und eventuelle Feinjustierungen vornehmen.

5.4 Bedienungsplatz

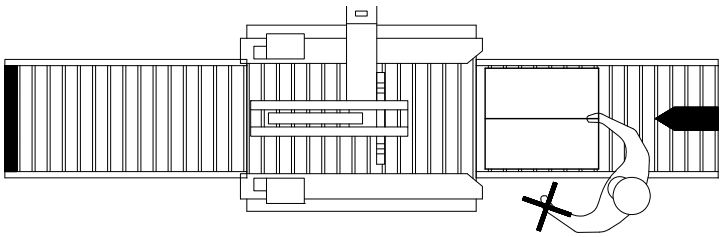

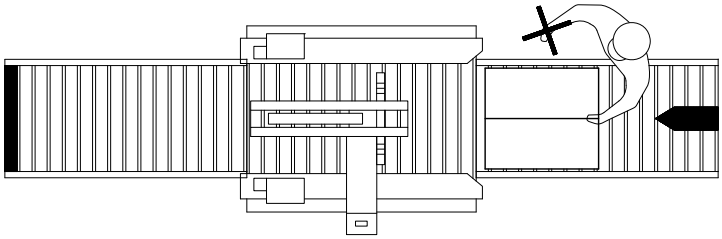

9732030012_T-10 DE_Version 2_2014.04.01

5.5 Kartoneinführung

Die Kartonklappen mit einem Hand auf dem Kartonhinterende niederhalten, und den Karton zwischen den Seitenantrieben hineinführen, die für den weiteren Transport sorgen.

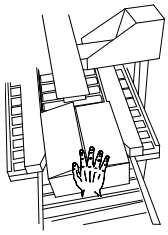

5.6 T-10 mit doppeltem Oberantrieb

Wenn die T-10 Maschine mit doppeltem Oberantrieb ausgerüstet ist, hält die Maschine bei Aktivierung der Einlaufsicherung an.

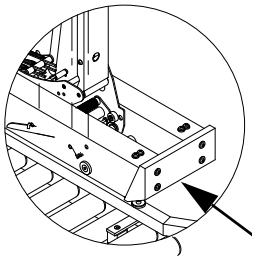

Evers GmbH · Graf-Zeppelin-Str. 10 · 46149 Oberhausen · Telefon +49 208 99475-0 · Telefax +49 208 99475-31 · evers@eversgmbh.de · eversgmbh.de

6. Wartung und Checkliste

6.1 Wartung und Schmierung

Um einen täglichen, einwandfreien Betrieb zu sichern, ist dafür zu sorgen, dass sich an den beweglichen Teilen kein Schmutz und Staub ansammeln.

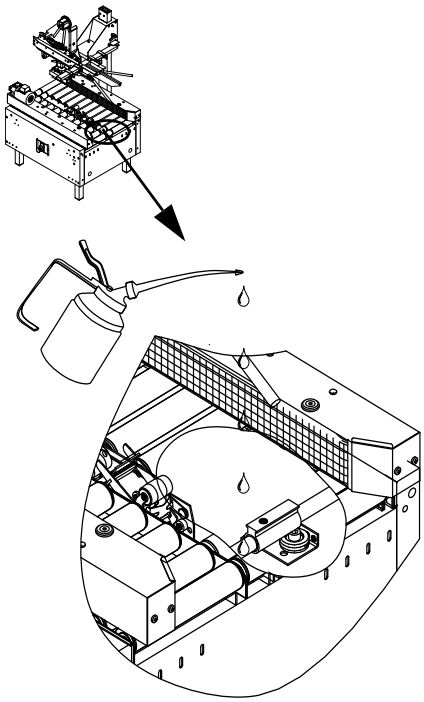

Seitenantriebe

Auf geraden Lauf überprüfen. Ist eine Verstellung notwendig, siehe Bandverstellung. Besonders zwischen Antriebsrolle und Getriebe prüfen, ob sich hier Klebebandreste u.a.m. angesammelt haben.

Klettereinheit

Braucht keine Schmierung.

Führungsanordnung

Die Führungsachsen unter dem Rollentisch in Schmierbüchse in den Führungsgehäusen mittels Ölkanne schmieren. Es ist möglich, zwischen den Rollen zu schmieren.

Ein teflonhaltiges Öl, z.B. Super Lube oder ein gewöhnliches dünnes Öl als Alternative, wird als Schmiermittel empfohlen.

6.2 Checkliste

Intervall	Checkpunkte	Handlung	Info
Täglich oder beim Klebebandrollwechsel.	Bewegliche Teile der Maschine.	Staub, Schmutz und Klebebandreste an Seitenantrieben (zwischen Antriebsrolle und Getriebe) und an Dispensermesser entfernen.	
Monatlich.	Alle Drehpunkte der Maschine.	Schmieren.	
	Seitenantriebsbänder auf geraden Lauf überprüfen.	Zu geradem Lauf justieren.	Siehe Kapitel Justierung von Antriebsbändern.

9732030012_T-10 DE_Version 2_2014.04.01

7. Fehlersuche und Abhilfe

7.1 Fehlersuche T-100, T-100 Mini, T-100 Mini Mini, T-10

Fehler	Ursache	Handlung	Zusätzliche Informationen
Die Maschine startet nicht.	Fehler in Sicherheitskreis.	Auf lose Verbindungen überprüfen. Servicetechniker heranziehen.	
	Motorüberlastung.	Abkühlung/Reparatur/ Auswechslung des Motors.	
Seitenantriebe laufen in die falsche Richtung.	Phasen sind getauscht.	Die beiden Phasen tauschen.	
Lärmendes Getriebe.	Antriebstrommel ist in Seitenantriebsprofil eingeklemmt. Getriebe abgenutzt.	Schrauben zwischen Getrieben und Seiten-antrieben justieren. Servicetechniker heranziehen.	Bandverstellung.
Lärmender Motor.	Kunststoffkappe stoßt gegen Motorventilator.	Die Kappe vorsichtig an ihren Platz drücken.	
Karton stoppt im Kartonverschließer.	Karton überfüllt.	Überschussinhalt minimie-ren, und Seitenantriebe und Seitendruckrollen an Karton-verschließeroberteil justieren.	
	Falsche Einstellung der Seitenantriebe und Seitendruckrollen.	Seitenantriebe und Seitendruckrollen justieren.	
	Seitenantriebsbänder zu schlaff oder abgenutzt.	Bänder justieren. Bänder auswechseln.	Bandverstellung.
	Oberteil mit Rollentisch nicht parallel.	Oberteil justieren, damit der Abstand hinab zu den Rollen an beiden Enden gleich ist.	
Der erste Karton wird einwandfrei durch die Maschine geführt, und der nächste Karton/die nächsten Kartons stoppt/ stoppen in der Maschine.	Abstand zwischen den Kartons ist weniger als 250 mm, welch verhindert, dass sich die Dispenser-hinterrolle rechtzeitig für den nächsten Karton abwärts bewegt.	Die Leistung ist zu hoch und muss auf die vorgeschriebene Höchstleistung reduziert werden.	
Karton wird schief oder gedreht.	Bänder schlaff/nicht korrekt justiert. Oberteil drückt zu hart.	Bänder justieren.	
	Überfüllte Kartons/schlechte Kartonqualität.	Oberteil auf korrekte Ebene justieren.	

9732030012_T-10 DE_Version 2_2014.04.01

Fehler	Ursache	Handlung	Zusätzliche Informationen
Seitenantriebe können zur gewünschten Breite nicht justiert werden.	Draht für Seitenantriebs-anordnung ist abgefallen.	Draht wieder an Umlaufrad und/oder unter die sich hinter dem Spannhebel (Rahmen-innenseite) befindende Scheibe platzieren.	

Evers GmbH · Graf-Zeppelin-Str. 10 · 46149 Oberhausen · Telefon +49 208 99475-0 · Telefax +49 208 99475-31 · evers@eversgmbh.de · eversgmbh.de

8. Justierung von Antriebsbändern

8.1 Montage von Antrieben

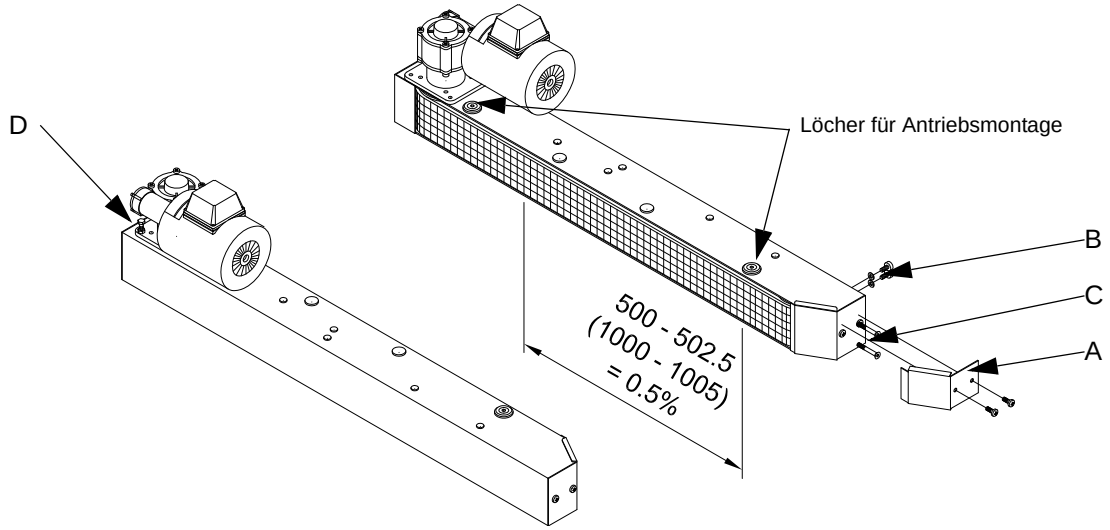

8.2 Spannen von Antriebsband

Abdeckplatte (A) abbauen. Das Spanneisen mittels der beiden Schrauben (B) völlig anspannen, und danach die Schrauben um eine Umdrehung lockern. Zwei Striche in einem Abstand von 500 mm (1000 mm als Alternative) auf das schlaffe Band zeichnen. Das Spannen mittels Schrauben (C) vornehmen, und dabei ist zu sichern, dass die Achse der Spannungstrommel auf das Kassettenprofil senkrecht steht. Die Spannung soll ca. 0,5% betragen, d.h. der Abstand zwischen den beiden Strichen soll auf 502,5 mm (1005 mm als Alternative) erhöht werden.

8.3 Justierung von Antriebsband

Die Antriebe müssen bei Bandjustierung laufen. Das Spanneisen mittels Schrauben (B) leicht anspannen. Das Band für Lauf in der Mitte der Spannungstrommel durch Justierung einer der Schrauben (C) justieren. Justierung an Antriebsende durch Drehen des Gewindestifts (D) vornehmen. Nach Bandjustierung Schrauben (B) anziehen, und Abdeckplatte montieren.

9732030012_T-10 DE_Version 2_2014.04.01

9. Zubehör

9.1 Zubehör

Folgendes Zubehör ist u.a. für T-10 Kartonverschließer erhältlich:

- Klebebandalarm.
- Heb-/Senkanordnung.
- Zipper.

SOCO SYSTEM für weitere Informationen kontaktieren, oder die Informationen auf www.socosystem.com finden.

Evers GmbH · Graf-Zeppelin-Str. 10 · 46149 Oberhausen · Telefon +49 208 99475-0 · Telefax +49 208 99475-31 · evers@eversgmbh.de · eversgmbh.de

Appendix 1: Stichwortregister

C
CE-Zertifizierung 4
Checkliste 11

D
Dispensermanual 3

E
EG-Richtlinien 4
Ersatzteilbücher 3

F
Fehler 4
Fehlersuche 12
Funktionsbeschreibung 3

J
Justierung von Antriebsband 14

L
Lärmpegel 3

M
Montage 7
Montage von Antrieben 14

N
Notaus 4

P
Piktogramme 5

S
Sonderausrüstung 3
Spannen von Antriebsband 14
Stromversorgung 8

T
Technische Daten 3

U
Übersicht 6

V
Verschrottung 4

W
Waagerechtstellung 7
Wartung und Schmierung 11

Z
Zubehör 15

9732030012_T-10 DE_Version 2_2014.04.01