MODELL RQ-8A

ORIGINALBEDIENUNGSANLEITUNG

Seriennummer

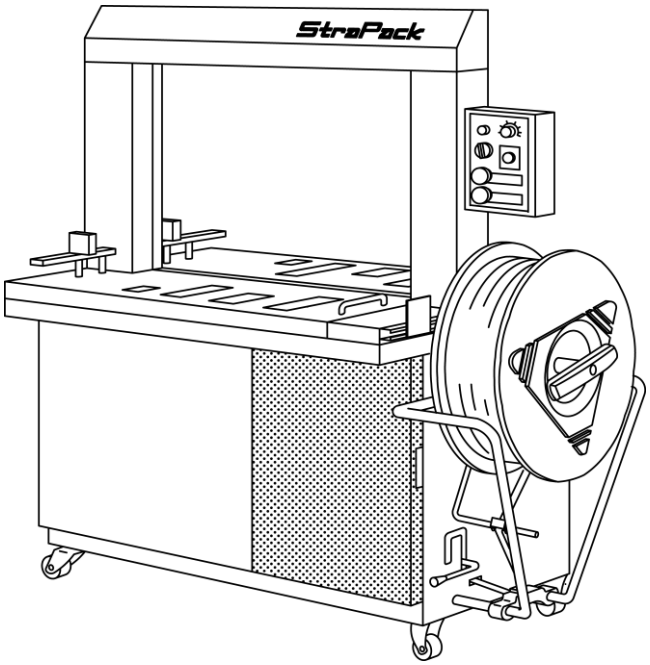

WICHTIG!

NICHT ZERSTÖREN

* Vor dem Betrieb dieser StraPack-Maschine die SICHERHEITSHINWEISE aufmerksam durchlesen!
* Diese Bedienungsanleitung jederzeit leicht zugänglich aufbewahren!

926-1A-02004-00

Contents

Vorwort 1
Sicherer Betrieb 2
Ort und Funktion der Maschineneinheiten 3
Sicherheitsetiketten 4
Vorsichtsmaßnahmen bei der Installation 5
Vorsichtsmaßnahmen beim Betrieb 6
Betriebsschalter 8
Bandeinfädelung 10

Vorwort

Danke für den Kauf einer STRAPACK UMREIFUNGSMASCHINE.
Durch unser Verteilungsnetz sind wir darauf vorbereitet, umfassenden Kundendienst für unsere Produkte anzubieten. Für eine effektive Nutzung der Umreifungsmaschine sind tägliche Wartung und sachgerechte Handhabung wichtig.
Um die sachgerechte Handhabung und Wartung dieser Maschine für eine lange Zeit zu gewährleisten, werden Sie gebeten, sich mit dieser Bedienungsanleitung vollständig vertraut zu machen.
Bitte lesen Sie auch das beigelegte Infoblatt ″Schweißung prüfen! ″,
um Unfälle während des Betriebs zu vermeiden.

● Standardausstattung

Beschreibung	Menge
Bedienungsanleitung	1
Wartungsanleitung	1
Teileliste	1
″Schweißung prüfen″	1
Werkzeug	1 Satz

⚠ Für den sicheren Betrieb

Diese wichtige Bedienungsanleitung wurde vorbereitet, um sichere Wartung und Betrieb in Bezug auf Ihre Maschine zu gewährleisten.
Es ist unbedingt wichtig, dass Sie das Kapitel "Für sichere Wartung" vor dem Betrieb der Maschine sorgfältig lesen und verstehen.

In dieser Anleitung, weist das Warnsymbol ⚠ auf Gefahren hin.
Lesen Sie die Anweisungen neben diesem Symbol sorgfältig durch.
In dieser Anleitung werden WARNUNG und VORSICHT als folgende definiert:

⚠ **WARNUNG**	Gefahr für Menschen WARNUNG weist auf potenzielle Gefahrsituationen hin, welche, falls nicht abgewandt, den Tod oder mittelschwere Verletzungen zur Folge haben könnten.
⚠ **VORSICHT**	Mögliche Beschädigung der Ausrüstung VORSICHT weist auf potenzielle Gefahrsituationen hin, welche, falls nicht abgewandt, mittelschwere oder leichte Verletzungen zur Folge haben könnten.

Die untenstehenden Warnschilder sind an der Maschine angebracht:

WARNUNG elektrische Teile
Gefährliche Spannung kann elektrische Schläge verursachen.
Schalten Sie den Stromschalter aus bevor Sie den Obertisch zur Wartung abnehmen.
Fassen Sie den Schaltkasten, den Haupttrafo, den Trafo des Heizgerätes und der I.C.-Platine nicht an wenn der Strom an ist.
Fassen Sie das offenliegende Stromnetzkabel an.

WARNUNG Bogeneinheit
Nicht den Kopf, die Hände oder sonstige Körperteile in den Bogen heineinstecken.
Laufendes Band kann Verletzungen verursachen.

WARNUNG Heizgerät der Schweißeinheit
Hohe Temperatur (über 400℃) des Heizgerätes können Verbrennungen verursachen.
Das Heizgerät nicht anfassen.

WARNUNG vor Förderbändern
Sich bewegende Bänder können Verletzungen verursachen.
Halten Sie die Hände von sich bewegenden Bändern fern.
Vor der Wartung abschalten.

Ort und Funktion der Maschineneinheiten

Schweißeinheit
Dieser Teil des Mechanismus schneidet und verschweißt das Band.

Bogeneinheit
Dies ist die Bogenführung, durch die das Band vor- und zurückläuft.

Spuleneinheit
Gibt Band ab.

Gruppensteuerung
Enthält Zeitschaltungen, Sicherungen, IC-Platinen, Baugruppen, usw.

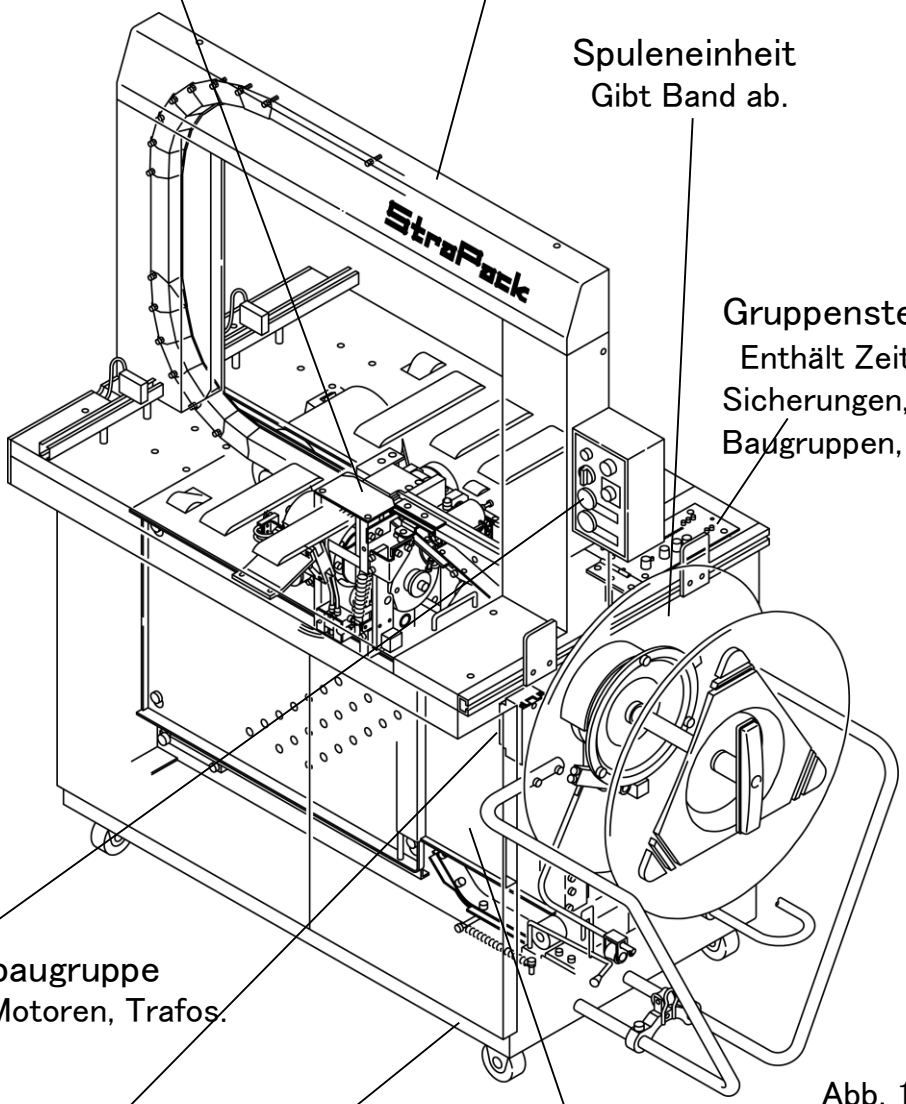

Elektrobaugruppe
Enthält Motoren, Trafos.

Abb. 1

Betriebsschalter

Gehäuse
Besteht aus dem Maschinenrahmen, Rollen, Obertischen, usw.

Puffereinheit
Puffert Umreifungsband für hindernisfreien Vorlauf durch die Bogenführung .

⚠ Sicherheitsetiketten

Die Sicherheitsetiketten befinden sich an der Maschine.
Der Ort und die Bedeutung dieser Etiketten wird nachstehend erläutert :
Lesen Sie die Anleitungen auf den Sicherheitsetiketten sorgfältig durch und befolgen Sie diese.
Ersetzen Sie fehlende oder beschädigte Etiketten mit neuen.
Falls Sicherheitsetiketten mit neuen ersetzt werden, vergewissern Sie sich, dass
die neuen Etiketten exakt an der gleichen Stelle angebracht werden.

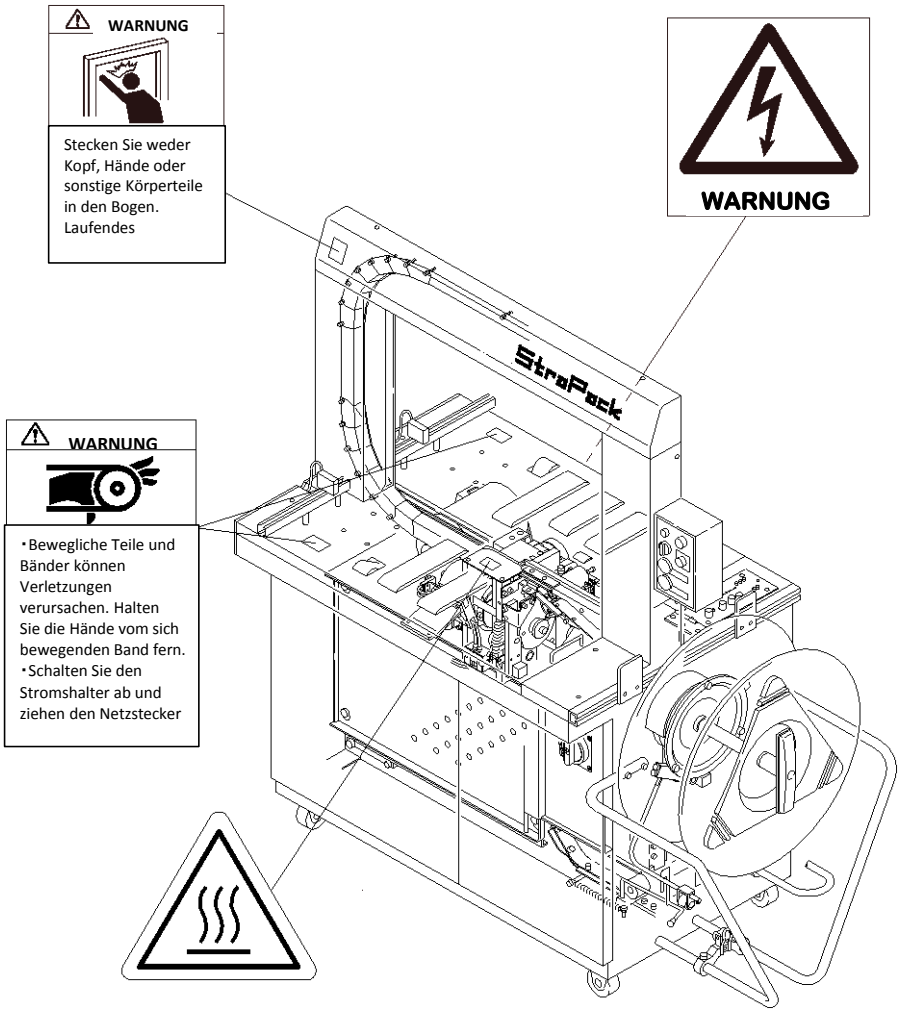

Abb. 2

Sicherheitsvorkehrungen bei der Installation

WARNUNG
Legen Sie die Stromnetzkabel nicht in den Weg fahrender Fahrzeuge oder gehender Menschen. Die Kabelisolierung könnte Beschädigt werden und Leitungen offenlegen, was zu elektrischen Schlägen führen könnte.

WARNUNG
Legen Sie das Stromnetzkabel dorthin, wo nichts weder das Kabel noch die Isolierung beschädigen könnte, z.B. die Bandspule. Ein beschädigtes Kabel kann elektrische Schläge verursachen. Ersetzen Sie das Kabel, falls die Isolierung durchgescheuert oder kaputt ist.

WARNUNG
Das Stromnetzkabel oder den Netzstecker nicht mit nassen Händen anfassen. Sie können einen elektrischen Schlag bekommen.

WARNUNG
Gehen Sie mit dem Polypropylen-Umreifungsband vorsichtig um. Sie können sich an den scharfen Rändern schneiden.

WARNUNG
Blockieren Sie die Laufrollen, es sei denn, Sie wollen die Maschine bewegen.

WARNUNG
Schieben Sie die Maschine, um sie zu bewegen. Ziehen Sie sie nicht. Das Ziehen der Maschine könnte Verletzungen zur Folge haben.

WARNUNG
Verändern Sie die Maschine nicht. Modifikationen führen zu Störungen der Maschine und können Verletzungen zur Folge haben.

WARNUNG
Vergewissern Sie sich, dass die Erdleitung angeschlossen ist.

WARNUNG
Vergewissern Sie sich, dass der Stromstecker an eine Stromquelle mit einem FI-Schalter angeschlossen ist.

VORSICHT
Tritt Wasser oder Öl in Kontakt mit der elektrischen Verdrahtung der Maschine, kann das zu Störungen führen.

VORSICHT
Für die Stromzufuhr verwenden Sie die dafür vorgesehenen Kabel.

VORSICHT
Wenn Sie die Maschine bewegen wollen, ziehen Sie den Stromstecker und wickeln das Stromnetzkabel auf.

VORSICHT
Bewegen Sie die Maschine nicht, indem Sie am Stromnetzkabel ziehen, da die Stromzufuhr unterbrochen und das Kabel beschädigt werden könnte.

VORSICHT
Führen Sie keine Arbeiten durch, die nicht in dieser Anleitung beschrieben werden.

Vorsichtsmaßnahmen für den Betrieb

WARNUNG
Keine der Schutzabdeckungen entfernen. Hände oder Finger nicht von unten in die Maschine stecken. Der Trafo steht unter sehr hohen Spannung und kann ernsthafte elektrische Schläge verursachen. Auch der Kontakt mit den rotierenden Teilen kann ernsthafte Verletzungen hervorrufen.

WARNUNG
Weder den Kopf, noch die Hände oder andere Körperteile in den Bogen stecken, während die Maschine in Betrieb ist. Die Maschine arbeitet sehr schnell und kann ernsthafte Verletzungen hervorrufen.

WARNUNG
Nicht die Schalter bedienen während Sie die Spule halten oder ein Teil Ihres Körpers oder Ihrer Kleidung sie berührt.

WARNUNG
Keine Pakete tragen oder abladen, indem Sie an dem Packband ziehen. Das Band kann reißen, das Paket fällt herunter und Sie werden verletzt.
Die Sicherheitsmaßnahmen auf der mit der Maschine mitgelieferter Checkliste täglich prüfen.

WARNUNG
Den Gleittisch oder den Antrieb der Schweißeinheit während des Betriebs nicht berühren. Dies kann zu ernsthaften Verletzungen führen.

WARNUNG
Den Keilriemen während des Betriebs nicht anfassen. Dies kann zu ernsthaften Verletzungen führer

WARNUNG
Die Heizplatte nicht berühren. Ihre Oberfläche erreicht etwa 400 Grad und wird ernsthafte Verbrennungen verursachen.

VORSICHT
Wenn die Maschine eine Zeit lang nicht betrieben wird, den Stoppschalter verriegeln oder den Hauptschalter ausschalten. Es wird ebenfalls empfohlen, dass das PP-Band aus dem Ladebehälter entfernt wird, wenn die Maschine für eine lange Zeit nicht benutzt werden soll.

VORSICHT
Nach dem täglichen Betrieb der Maschine, bitte unbedingt den Stoppschalter verriegeln und den Hauptschalter ausschalten. Bitte Staub- und Schmutzpartikel um die Schweißeinheit säubern.

VORSICHT
Es wird empfohlen, den Fußschalter oder den Tischkugelschalter anstatt des Startknopfes zu benutzen, wenn Sie ein Paket in beiden Händen halten müssen.

VORSICHT
Falls Sie die Breite des Umreifungsbandes ändern wollen, muss die Befestigung ebenfalls geändert werden. Bitten Sie einen Wartungsmitarbeiter, diese für Sie zu ändern.

VORSICHT
Der Lautstärkepegel gemessen in Entfernung von 1m von der Oberfläche der Maschine auf der Höhe von 1,6m vom Boden, beträgt weniger als 49 dB.
Bitte benutzen Sie Ohrstopfen, wenn Sie an der Maschine arbeiten.

Vorderseite der Maschine	89dB
Rückseite der Maschine	90dB
Rechte Seite der Maschine	87dB
Linke Seite der Maschine	88dB

VORSICHT
Blockieren Sie den Stoppschalter oder schalten den Hauptschalter aus wenn die Maschine für eine lange Zeit nicht arbeiten soll. Es wird ebenfalls empfohlen, dass
Sie das PP-Band aus dem Behälter entfernen, wenn die Maschine für eine lange Zeit nicht in Betrieb sein soll.

VORSICHT
Nach dem täglichen Betrieb der Maschine
blockieren Sie den Stoppschalter und schalten den Hauptschalter aus. Entfernen Sie Staub- und Schmutzpartikel von der Schweißeinheit.

VORSICHT
Ziehen Sie den Netzstecker bei Gewitter.
Durch Blitzeinschläge in der Umgebung kann die IC-Platine beschädigt werden.

VORSICHT
Es wird empfohlen, den Fußschalter oder den Tischkugelschalter anstatt des Startknopfes zu benutzen, wenn Sie ein Paket in beiden Händen halten müssen.

VORSICHT
Falls Sie die Breite des Umreifungsbandes ändern wollen, muss die Befestigung ebenfalls geändert werden. Bitten Sie einen Wartungsmitarbeiter, diese für Sie zu ändern.

Evers GmbH · Graf-Zeppelin-Str. 10 · 46149 Oberhausen · Telefon +49 208 99475-0 · Telefax +49 208 99475-31 · evers@eversgmbh.de · eversgmbh.de

Betriebsschalter

VORSICHT

Zur Sicherheit ist an der Vordertür ein Sicherheitsschalter angebracht. Wird die Tür geöffnet, kann die Maschine nicht arbeiten, sogar wenn der Startknopf gedrückt ist.

① Hauptschalter
Das Drehen dieses Schalters schaltet die Stromzufuhr für die Maschine ein.

② Betriebsschalter und Betriebsanzeige
Wenn der Strom zum ersten Mal EINgeschaltet wird, wird diese Leuchte langsam blinken. Wenn die Temperatur des Heizgerätes steigt und die Maschine zum Verpacken bereit ist, wird die Leuchte aufhören zu blinken und stetig leuchten (ca. 25 Sekunden nach dem Einschalten). Blinkt die Leuchte, so wird die Maschine den Packbetrieb nicht starten, sogar wenn der Startknopf gedrückt wird.
While this indicator is blinking, the machine will not start a packaging operation, even if you press the start button.
Ist die Bandspule vollständig erschöpft, blinkt die Leuchte langsam und die Maschine kommt automatisch zum Stillstand.
Entfernen Sie das restliche Band aus dem Pufferbehälter und setzen Sie eine neue Spule ein (schlagen Sie unter ″Bandeinfädelung″ nach).

③ Bandspannungsregler (T3)
Der Bandspannungsregler kontrolliert die Spannung des Bandes. Obwohl dieses Modell die Einstellung von 0–150 mm zulässt, läuft die Regelungsskala von 0 (Minimum) bis 10 (Maximum), um die Bedienung zu vereinfachen (für 5/6 mm Band, ist der Spannungshub 0 – 90 mm).
Die Verwendung dieses Reglers erlaubt die gewünschte Bandspannung gemäß der Paketgröße.

④ Tischschalter
Auswahl der Umreifungsanzahl
1: Automatisch eine Umreifung und Kontrolle über das Förderband.
2: Automatisch zwei Umreifungen und Kontrolle über das Förderband.
Im FREIEN (FREE) Modus können Sie die Umreifung in jeder Position beginnen, indem Sie Start drücken.
Im AUS-Modus (OFF) bewegt sich das Förderband nicht.(Siehe″⑤ Betriebsschalter″ im nächsten Punkt).

Das Förderband läuft nicht, wenn die Betriebsleuchte blinkt.
Um das Förderband zu starten, drücken Sie die Betriebsleuchte.

⑤ Betriebsschalter
Durch das Betätigen dieses Schalters wird die Maschine automatisch Band um das Paket streifen und das Umreifungsband durch die Bogenführung vorlaufen.
Der Zyklus ist abgeschlossen
《Wenn der Tischschalter auf FREI (FREE) eingestellt ist》
Wenn das Förderband die Pakete vorschiebt, und Sie den Betriebsschalter betätigen stoppt es und die Maschine wird beginnen, ein Paket mit dem Umreifungsband zu umreifen.
Nach der Umreifung wird das Förderband wieder starten
(Halbautomatischer Modus)
《Wenn der Tischschalter AUS (OFF) ist》
Das Förderband bewegt sich nicht. Drücken Sie den Betriebsschalter, um ein Paket mit dem Umreifungsband zu umreifen.(Benutzung als nicht normale Umreifungsmaschine.)
In diesem Modus, wenn Sie in drei oder mehr Minuten kein Paket umreifen stoppt der Motor automatisch, um Strom zu sparen. Um den Motor wieder zu starten drücken Sie den Betriebsschalter.

⑥ Stoppschalter

Benutzen Sie den Stoppschalter im Notfall oder wann immer Sie den Umreifungszyklus vor seinem Abschluss unterbrechen wollen. Der Stoppschalter wird einrasten, wenn gedrückt. Dieser Schalter wird die Maschine vollständig und endgültig anhalten.
Der Stoppschalter schaltet jedoch nicht, wie der Stromschalter, das Heizgerät aus.
Daher kann der Bediener jederzeit das Umreifen wieder fortsetzen, ohne darauf zu warten, dass das Heizgerät sich wieder aufwärmt.
Um den Betrieb wiederaufzunehmen, drehen Sie den Stoppschalter zum Lösen der Verriegelung und drücken Sie den Schalter "betriebsbereit", um die Drehung des Schweißmotors neuzustarten. Die Leuchte im Schalter "betriebsbereit" wird vom Blinken zum stetigen Leuchten übergehen. Dann wird die Maschine wieder zum Umreifen bereit sein. Wird die Maschine eine längere Zeit nicht benutzt, drücken Sie diesen Schalter zur verstärkten Sicherheit.

⑦ Vorlauf-/Rücklaufschalter (F/R SCHALTER)

Dieser Schalter gibt die manuelle Kontrolle der Bandbewegung durch den Bogen
Um das Band vorwärts durch den Bogen zu bewegen, drehen Sie diesen Schalter gegen der Uhrzeigersinn und halten ihn, bis das Band den Stopper unter dem Gleittisch erreicht. Sie werden am Geräusch merken, dass das Band den Stopper erreicht hat. Wenn dieser Schalter im Uhrzeigersinn gedreht wird, wird das Band so lange rückwärts gefahren.

Wenn der tägliche Umreifungsbetrieb abgeschlossen ist, schalten Sie die Hauptstromzufuhr aus und säubern Sie Staub- und Schmutzpartikel von der Schweißeinheit.
Berühren Sie nicht das Heizgerät bis es vollständig abgekühlt ist.

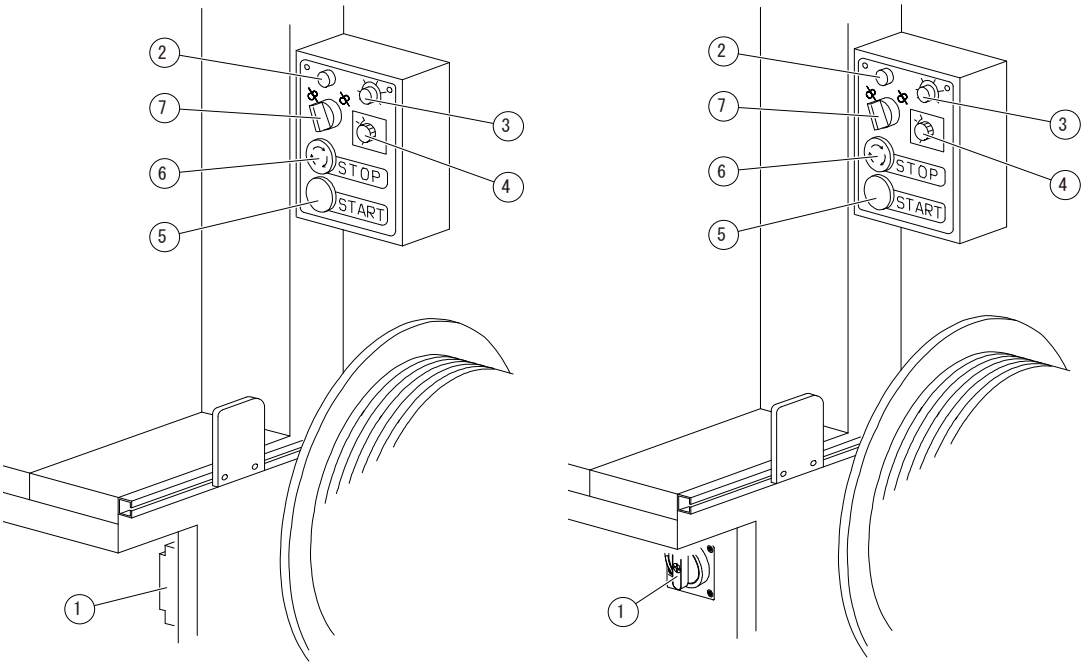

A , E Spec

CE Spec

Abb.3

Bandeinfädelung

WARNING

Vor dem Einfädeln eines neuen Bandes, vergewissern Sie sich, dass der Stopschalter ⑩ auf dem Bedienpult blockiert und der Stromschalter ⑨ AUS sind.

1. Installieren Sie die Spule mit dem Umreifungsmaterial wenn dieses immer noch in der Rolle ist.
   Richten Sie die Spule so aus, dass das Umreifen entgegen dem Uhrzeigersinn stattfindet.
   Legen Sie die Materialspule gegen den Spulenvorlauf ① und dann installieren Sie den Spulenauslauf ②.
   Anschließend ziehen Sie den Spulenmuttergriff ③ im Uhrzeigersinn fest.

2. Schneiden Sie die Bänder durch, welche die Spule des Umreifungsmaterials zusammenhalten.
   Dies schließt die Installation des Umreifungsmaterials ab.

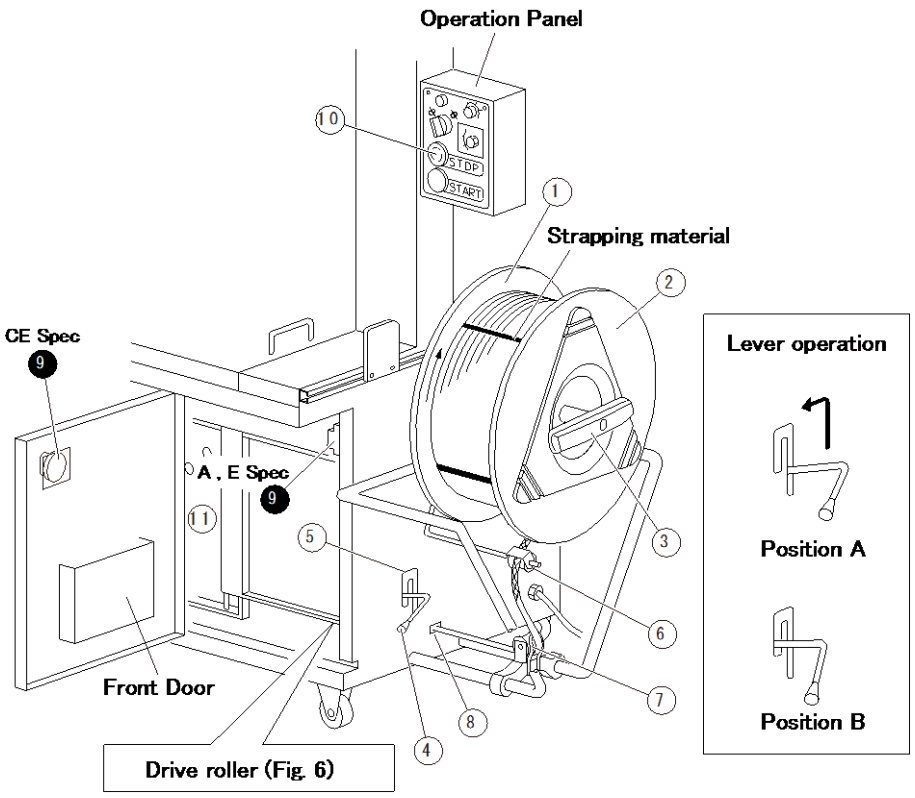

Abb.4

VORSICHT
Zur Sicherheit sit die Vordertür mit einem Bolzen verriegelt. Schalten Sie den Betriebsschalter ⑨ wenn Sie offen ist.

3. Heben Sie den Kontakthebel ④ in die Nut ⑤ und bewegen ihn von Position A in Position B. Die Hebelbewegung schafft einen Weg für das Umreifungsband im Pufferbehälter und macht die Umreifung mit einem Handgriff möglich.

4. Ziehen Sie das lose Ende des Umreifungsbandes durch die seitlihe Freilaufrolle ⑥ und drehen die Bandspitze um 90° damit die innere Bandoberfläche nach untern zeigt (Abb. 5). Dann ziehen Sie es durch die Freiwinkelrolle ⑦ und ziehen ca. 15–20 cm in die quadratische Öffnung ⑧ in der Seite.
Wurde das Band durch die quadratische Öffnung ⑧ gesteckt, sollte seine Innenseite nach unten zeigen. Des Weiteren sollte das lose Ende des Bandes keine Verdrehungen oder Beschädigungen aufweisen und so gerade, wie möglich sein.
Falls zu viel oder zu wenig Umreifungsband eingeführt wurde (mehr als 30 cm ode weniger als 10 cm), kann der Betrieb mit einem Handgriff nicht ohne Probleme verlaufen.

5. Bewegen Sie den Kontakthebel von Position B nach Position A und schalten den Betriebsschalter ein (ON) ⑨.

6. Drehen Sie den Stoppschalter ⑩ um die Verriegelung zu lösen, und drücken die Betriebsleuchte. Der Puffermotor geht an und zieht das Umreifungsband in den Pufferbehälter ⑪. Die Bandspitze erreicht die Vorlaufrolle durch den im Inneren des Pufferbehälters geschaffenen Weg.
Anschließend wird das Umreifungsband automatisch im Bogen platziert und erreicht die vorgegebene Position. Damit ist der Bandvorlauf abgeschlossen.
Im Anschluss lesen Sie bitte "Betriebsschalterbeschreibungen und Betriebsarten" auf Seite 7.

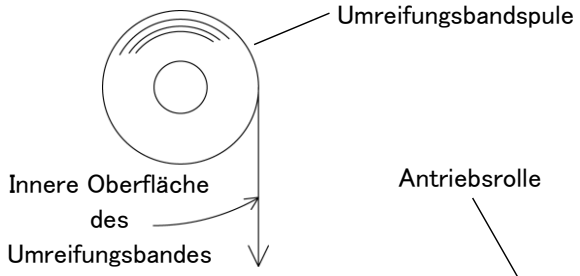

Abb. 5

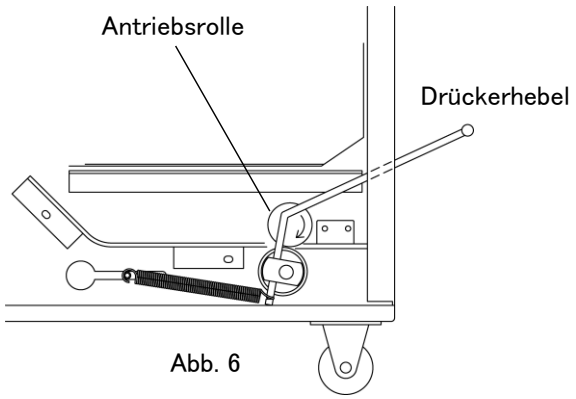

Abb. 6